KWC WAMAS 2.0



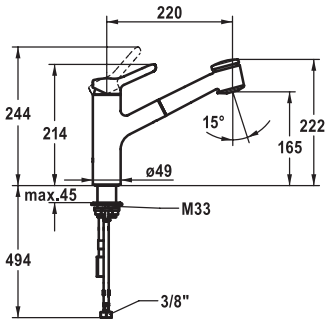

KWC-No.	Superfici
10.471.032.000FL	chromeline

A 220, tubi flessibili di collegamento

Cucina

Miscelatore a leva
- TouchProtect - protezione dalle scottature grazie al sistema a intercapedine
- Con sicurezza antiriflusso
- Doccia estraibile
  - SprayClean - eliminazione attiva del calcare e pulizia rapida
  - estraibile fino a 600 mm
  - superficie del tubo flessibile abbinata alla superficie della rubinetteria
  - QuickConnect - Semplice sistema di inserimento a tubo
- Passaggio tubo flessibile, orientabile 130°
- EasyLock - ritorno automatico nella posizione iniziale
- OptimalSpace - ampia zona di lavoro e di lavaggio
- KWC cartuccia M 35 H
  - con tecnica a dischi in ceramica
  - regolazione continua della portata e della temperatura
- Tubi flessibili di collegamento ⅜"
- QuickInstallation - Fissaggio tramite raccordo filettato con viti di arresto
- Foratura ø35 mm

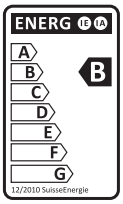

Portata getto normale 10 l/min (3 bar)
Portata getto pioggia 10 l/min (3 bar)
Classe di silenziosità per la rubinetteria II