KWC WAMAS 2.0



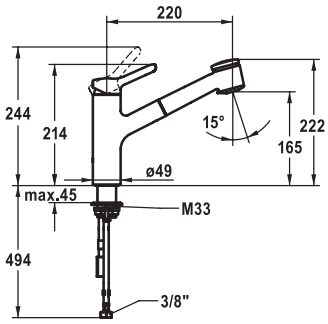

KWC-No.	Surface
10.471.032.000FL	chromeline

A 220, raccordements flexibles

Cuisine

Mitigeur à levier
- TouchProtect - protection contre les brûlures grâce au principe de la double coque
- Anti-refoulement intégré
- Douchette extractible
  - SprayClean - élimination active du calcaire et nettoyage rapide du filtre
  - extensible jusqu'à 600 mm
  - surface du flexible assortie à la surface de la robinetterie
  - QuickConnect - Système simple de raccord de flexible
- Guide flexible orientable 130°
- EasyLock - rétractation aisée de la douchette extractible
- OptimalSpace - un espace de lavage ou de travail généreux
- KWC cartouche M 35 H
  - avec technique à disques céramique
  - réglage de débit et de température continu
- Raccordements flexibles ⅜"
- QuickInstallation - Fixation à l'aide de raccords filetés avec vis de blocage
- Perçage utile ø35 mm

Débit jet normal 10 l/min (3 bar)
Débit jet pluie 10 l/min (3 bar)
Groupe de bruit pour la robinetterie II

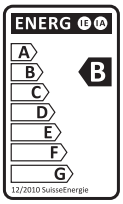

Modifications de gamme, de modèles et des caractéristiques techniques réservées. Mesures en mm.