

SWAP

Spültischmischer, Ausladung 225 mm, Schwenkauslauf, Auszugsbrause, Chrom

UVP (exkl. MWST)

419.00 CHF

Anwendungsort : Spülbecken

Armaturen Typ : Einhebelmischer

Auslauflänge (mm) : 225

Auslaufposition : Hoch

Durchflussmenge (l/min - 3 bar) : 9.8

Flexible Versorgungsschläuche

Geräuschpegel (dB) : Gruppe 1 (bis zu 20 dB)

Kartuschen-Typ : Keramisch

Luftmischdüsentyp : Honeycomb

Merkmale der Kartusche : Mengenbremse, Temperaturbremse

Montageart : Auf Oberfläche

Nettogewicht in kg : 3.1

Oberfläche : Chrom

Rückschlagventil

Sanitas Troesch : 6152 795

Schwenkauslauf

Team : 721 964

Wasser- und energiesparend

Wasseranschluss-Gewinde : 3/8"

Zugauslauf

TECHNISCHE ZEICHNUNGEN

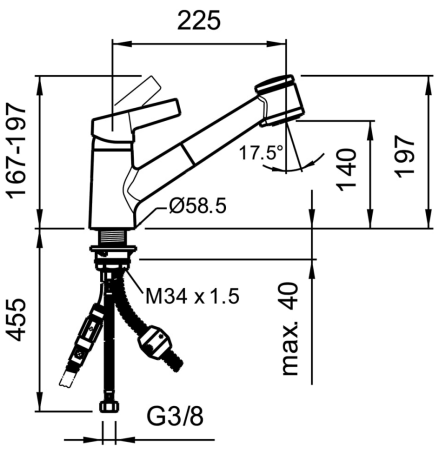

© Copyright 2025, LAUFEN Bathrooms AG | https://www.laufen.ch/produkte/spultischmischer-ausladung-225mm-schwenkauslauf-auszugsbrause-chrom-HF501809100000?sku=HF501809100000



© Copyright 2025, LAUFEN Bathrooms AG | https://www.laufen.ch/produkte/spultischmischer-ausladung-225mm-schwenkauslauf-auszugsbrause-chrom-HF501809100000?sku=HF501809100000

SWAP



#certification_text

Normen und Zulassungen: A+

© Copyright 2025, LAUFEN Bathrooms AG | https://www.laufen.ch/produkte/spultischmischer-ausladung-225mm-schwenkauslauf-auszugsbrause-chrom-HF501809100000?sku=HF501809100000