AXOR

DE / Montageanleitung
FR / Instructions de montage
EN / assembly instructions
IT / Istruzioni per Installazione
ES / Instrucciones de montaje
NL / Handleiding
DK / Monteringsvejledning
PT / Manual de Instalación
PL / Instrukcja montażu
CS / Montážní návod
SK / Montážny návod
ZH / **组装说明**
RU / Инструкция по монтажу
HU / Szerelési útmutató
FI / Asennusohje
SV / Monteringsanvisning
LT / Montavimo instrukcijos
HR / Uputstva za instalaciju
TR / Montaj kılavuzu
RO / Instrucţiuni de montare
EL / Οδηγία συναρμολόγησης
SL / Navodila za montažo
ET / Paigaldusjuhend
LV / Montāžas instrukcija
SR / Uputstvo za montažu
NO/ Montasjeveiledning
BG / Ръководство за монтаж
SQ / Udhëzime rreth montimit
AR / تعليمات التجميع

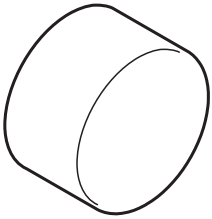

AXOR Starck Fixfit Deluxe
27451XXX

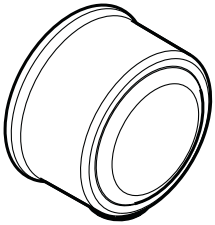

AXOR Montreux
Fixfit Deluxe
16884XXX

INSTALLATION

AXOR Starck
27451XXX

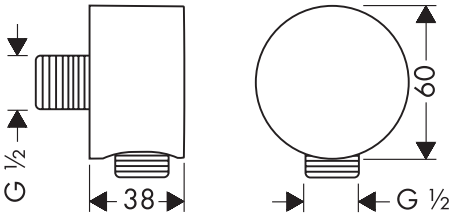

AXOR Montreux
16884XXX

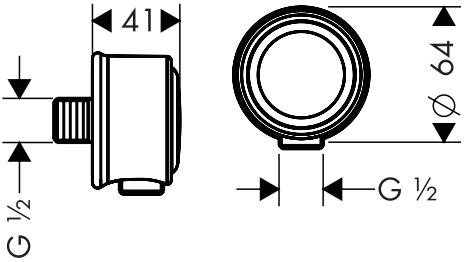

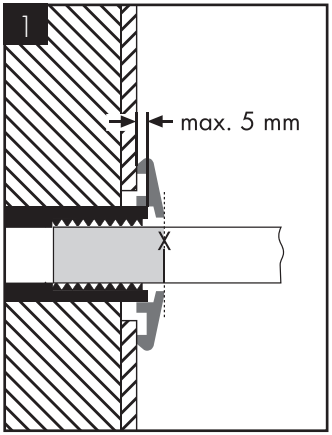

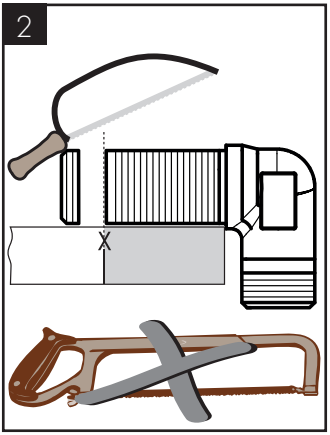

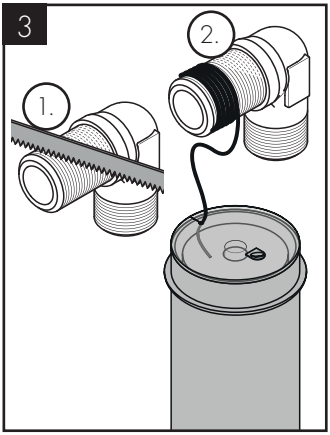

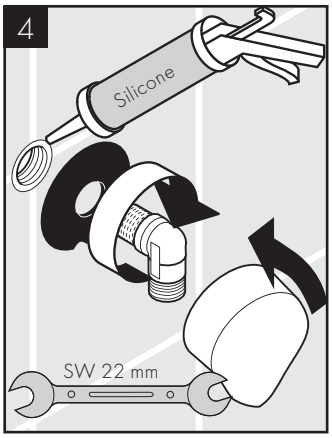

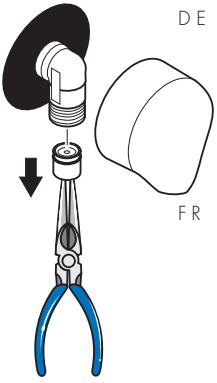

DE / Achtung! Kein essigsäurehaltiges Silikon verwenden!
/ Eigensicher gegen Rückfließen
/ Rückflussverhinderer müssen gemäß DIN EN 1717 regelmäßig in Übereinstimmung mit nationalen oder regionalen Bestimmungen auf ihre Funktion geprüft werden (mindestens einmal jährlich).

FR / Attention! Ne pas utiliser de silicone contenant de l'acide acétique!
/ Avec dispositif anti-retour
/ Les clapets anti-retour doivent être examinés régulièrement conformément à la norme EN 1717 ou conformément aux dispositions nationales ou régionales quant à leur fonction (au moins une fois par an).
/ Classification acoustique et débit: ACS

EN / Important! Do not use silicone containing acetic acid!
/ anti-pollution function
/ The check valves must be checked regularly accor ding to DIN EN 1717 in accordance with national or regional regulations (at least once a year).
/ Test certificate: WRAS

IT / Attenzione! Non utilizzare silicone contenente acido acetico!
/ Sicurezza antiriflusso
/ La valvola di non ritorno deve essere controllata regolarmente come da DIN EN 1717, secondo le normative nazionali e regionali (almeno una volta all'anno).

ES / Atención! No utilizar silicona que contiene ácido acético!
/ Seguro contra el retorno
/ Las válvulas anti-retorno tienen que ser controla das regularmente según la norma DIN EN 1717, en acuerdo con las regulaciones nacionales o regionales (una vez al año, por lo menos).

NL / Let op! Gebruik geen zuurhoudende silicone!
/ Beveiligd tegen terugstromen
/ Keerkleppen moeten volgens DIN EN 1717 regelmatig en volgens plaatselijk geldende eisen op het funktioneren gecontroleerd worden. (Tenminste een keer per jaar)

DK / Pas på! Der må ikke benyttes eddikesyreholdig silikone!
/ Med indbygget kontraventil
/ Ifølge DIN EN 1717 skal gennmestrømningsbe grænsere i overenstemmelse med nationale regler afprøves regelmæssigt (mindst en gang om året).

PT / Atenção! Não utilizar silicone que contenha ácido acético!
/ Função anti-retorno e anti-vácuo
/ As válvulas anti-retorno devem ser verificadas regu larmente de acordo com a DIN EN 1717 segundo os regulamentos nacionais ou regionais (pelo menos uma vez por ano).

PL / Uwaga! Nie stosować silikonów zawierających kwas octowy!
/ Samoistnie zabezpieczony przed przepływem zwrotnym
/ Zgodnie z normą DIN EN 1717, krajowymi i miejscowymi przepisami, działanie zabezpieczeń przed przepływem zwrotnym musi być kontrolowa ne (przynajmniej raz w roku).

CS / Pozor! Nepoužívat silikon s obsahem kyseliny octové!
/ Vlastní jištění proti zpětnému nasátí.
/ U zpětných ventilů se musí podle DIN EN 1717 v souladu s národními nebo regionálními předpisy testovat jejich funkčnost (alespoň jednou ročně).

SK / Pozor! Nepoužívať silikón s obsahom kyseliny octovej!
/ Vlastná poistka proti spätnému nasatiu.
/ Pri spätných ventiloch sa musí podľa DIN EN 1717 v súlade s národnými alebo regionálnymi predpis mi testovať ich funkčnosť (aspoň raz ročne).

ZH / 重要信息！请勿使用含有乙酸的硅！
/ 自动防止回流
/ 单向阀必须在符合国家或当地的法律的情况下按照DIN EN 1717定期检查（至少一年一次）。

RU / ВНИМАНИЕ: Не применяйте силикон, содер жащий уксусную кислоту.
/ укомплектован клапаном обратного тока воды
/ Защита обратного тока должна регулярно про веряться (минимум один раз в год) по стандарту DIN EN 1717 или в соответствии с национальны ми или региональными нормативами

HU / Figyelem! Ne használjon ecetsavtartalmú szilikont!
/ Visszafolyás gátlóval
/ A visszafolyásgátlók működése a DIN EN 1717 szabványnak megfelelően, a nemzeti vagy területi rendelkezésekkel összhangban, évente egyszer ellenőrizendő!

FI / Huomio! Älä käytä etikkahappopitoista silikonia!
/ Estää itsestään paluuvirtauksen
/ Vastaventtiilien toiminta on tarkastettava säännölli sesti paikallisten ja kansallisten määräysten mukai sesti (DIN EN 1717, vähintään kerran vuodessa).

SV / OBS! Använd inte silikon som innehåller ättiksyra!
/ Självspärr mot återflöde
/ Backventilers funktion måste kontrolleras regelbun det enligt nationella eller regionala bestämmelser i enlighet med DIN EN 1717 (minst en gång per år).

LT / Dėmesio! Nenaudokite silikono, kurio sudėtyje yra acto rūgšties!
/ Su atbuliniu vožtuvu
/ Atbulinio vožtuvo apsauga privalo būti tikrinama reguliariai (mažiausiai kartą per metus) pagal DIN EN1717 arba pagal galiojančias nacionalines arba regionines normas.

HR / Pažnja! Nemojte koristiti silikon koji sadrži octenu kiselinu!
/ Funkcije samo-čišćenja
/ Ispravnost nepovratnog ventila mora se redovito provjeravati prema standardu DIN EN 1717 i u skla du sa važećim propisima (najmanje jednom godišnje).

TR / Dikkat! Asetik asit içeren silikon kullanmayın!
/ Geri emme önleyici
/ DIN EN 1717 ve ulusal standartlar doğrultusunda Çek valfler düzenli olarak kontrol edilmelidir. (en az yılda bir kez)

AXOR

RO / Atenție! Nu utilizați silicon cu conținut de acid acetic!
/ Asigurat contra scurgere înapoi
/ Supapele antiretur trebuie verificate regulat conform DIN EN 1717 și standardele națio nale sau regionale (cel puțin o dată pe an).

EL / Προσοχή! Μην χρησιμοποιείτε σιλικόνη που περιέ χει οξικό οξύ!
/ Περιλαμβάνει βαλβίδα αντεπιστροφής.
/ Οι βαλβίδες αντεπιστροφής πρέπει να ελέγχονται τακτικά ως προς τη λειτουργία τους, σύμφωνα με το πρότυπο DIN EN 1717, σε σχέση με τους ισχύοντες εθνικούς ή τοπικούς κανόνες (το ελάχιστο μια φορά το χρόνο) .

SL / Pozor! Ne smete uporabiti silikona, ki vsebu je ocetno kislino!
/ Zaščita proti povratnemu toku
/ Delovanje protipovratnega ventila je potrebno v skla du z DIN EN 1717 in skladno z državni mi in regional nimi določili redno testirati (naj manj enkrat letno).

ET / Tähelepanu! Ärge kasutage äädikhapet sisaldavat silikooni!
/ tagasivooluklapp
/ Tagasilöögiklappide toimimist tuleb kooskõlas riiklike ja regionaalsete määrustega regu laarselt kontrollida vastavalt standardile DIN EN 1717 (vähemalt kord aastas).

LV / Uzmanību! Neizmantot silikonu, kas satur etiķskābi!
/ Drošības vārsts
/ Regulāri jāpārbauda pretvārsta funkcija saskaņā ar DIN EN 1717 saistībā ar nacio nālajiem vai vietējiem noteikumiem (vismaz vienreiz gadā)..

SR / Pažnja! Nemojte koristiti silikon koji sadrži sirćetnu kiselinu!
/ Zaštita od povratnog toka
/ Ispravno funkcionisanje nepovratnog ventila se mora redovno proveravati prema standardu DIN EN 1717 i u skladu s važećim nacionalnim ili regionalnim propisima (najmanje jednom godišnje).

NO / Obs! Ikke bruk silikon som inneholder eddiksyre!
/ Egensikker mot tilbakeflyt
/ Funksjonen til returløpssperren skal iht. DIN EN 717 og i samsvar med de nasjonale og lokale forskrifter sjekkes regelmessig

BG / Внимание! Не използвайте силикон, съдържащ оцетна киселина!
/ Самозащитен против обратно изтичане
/ Съгласно DIN EN 1717 функционирането на приспособленията за предотвратяване на обратния поток трябва редовно да се проверява в съответствие с националните или регионални изисквания (поне веднъж годишно).

SQ / Kujdes! Mos përdorni silikon që në përbërje ka acid acetik.
/ Siguresa kundër rrjedhjes në drejtim të kundërt
/ Penguesit e rrjedhjes në drejtim të kundërt duhen kontrolluar rregullisht në bazë të normave DIN EN 1717 konform normave nacionale dhe regjionale (së paku një herë në vit).

AR / تنبيه! مهبط توصيلة
/ موصى به في ضغط التشغيل
/ يجب فحص صمام عدم الرجوع بصفة منتظمة حسب المواصفة DIN EN 1717 وذلك طبقاً للوائح الوطنية أو الإقليمية (مرة واحد سنوياً على الأقل).

AXOR / Hansgrohe SE
Auestraße 5-9
77761 Schiltach
Deutschland

info@axor-design.com
axor-design.com

06/2017
9.08962.03