KWC DOMO 6.0
Hebelmischer - Küche

Modell-Linie: DOMO 6.0 | 10.661.533.000FL
Armaturen | Manuelle Armaturen



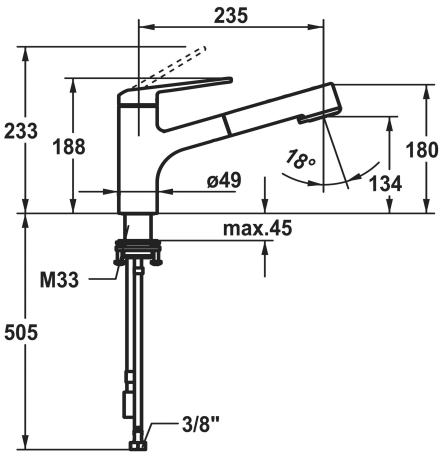

KWC-Nr.

125481
chromeline, A 235, flexible Anschlussschläuche ⅜"

* Hebelmischer
* TouchProtect - Schutz vor Verbrennungen durch Zweischalenprinzip
* Eigensicher gegen Rückfließen
* ausziehbare Umstellbrause
- SprayClean - aktive Kalkbeseitigung und schnelle Siebreinigung
- bis 600 mm ausziehbar
- TripleClean - Umstellbar zwischen Normal-, Soft- und Powerstrahlmodus
- Schlauchoberfläche passend zur Armaturoberfläche
- QuickConnect - Einfaches Schlauchstecksystem
* Schlauchdurchführung, schwenkbar 120°
* EasyLock - einfache Auszugbrauserückführung
* OptimalSpace - großzügiger Wasch- / Arbeitsbereich
* KWC Steuerpatrone M 35 S
- mit Keramikscheibentechnik
- Auslaufmenge und Temperatur stufenlos einstellbar
- Temperaturbegrenzung
* Flexible Anschlussschläuche 3/8"
* QuickInstallation - Befestigung mit Gewindestutzen M33 x 1.5 mit Feststellschrauben
* Tischbohrung ø35 mm

Technische Daten

Auslaufmenge Siebstrahl	9 l/min (3 bar)
Auslaufmenge Normalstrahl	8 l/min (3 bar)
Anschluss	Flexible Anschlussschläuche ⅜"
Auslauf	schwenkbar
Bedienung	topbedient
Küchenbrause	Auszugbrause
Farbcode	chromeline
Installationsart	Standmontage
Artikeltyp	Hebelmischer
Mass Höhe	188
Armaturengeräuschgruppe	I
Ausladung A	A 235
Energieetikette (CH)	A
Mass-Wasseraustritt	134
Material	Messing
Anzahl Hahnlochbohrungen	für 1 Hahnloch
teamNumber	725500.502
sanitasTroeschNumber	6111 299.501

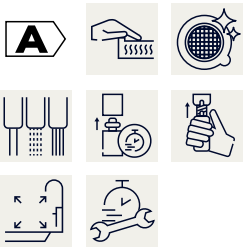

Optionales Zubehör

KWC DOMO 6.0
Hebelmischer - Küche

Modell-Linie: DOMO 6.0 | 10.661.533.000FL
Armaturen | Manuelle Armaturen



DOMO 6.0 Umbauset

3400000159
Z.540.229.000

Ersatzteile



Steuerpatrone

538329
Z.537.584