KWC FIT
Hebelmischer - Küche

Modell-Linie: FIT | 10.541.002.000FL
Armaturen | Manuelle Armaturen



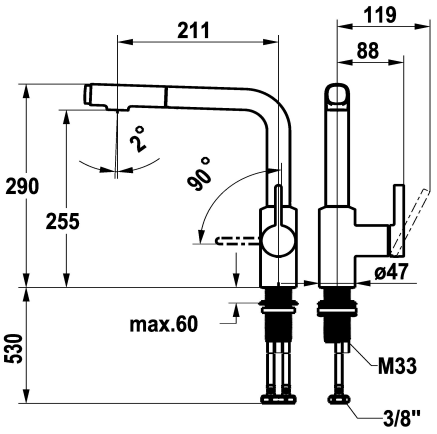

KWC-Nr.	Farbcode
125576 chromeline, A 200, flexible Anschlussschläuche	chromeline
125577 matt black, A 200, flexible Anschlussschläuche	matt black

NEW

* Hebelmischer
* Positionierung des Hebels nur rechts möglich
- Sicherheit für Kinder: Kaltwasser bei Hebelposition vorne
* Abstand Wand zu Mitte * Tischbohrung min. 25 mm
* Eigensicher gegen Rückfließen
* Auszugbrause
- bis 500 mm ausziehbar
- QuickConnect - Einfaches Schlauchstecksystem
* Schlauchdurchführung, schwenkbar 120°
* EasyLock - einfache Auszugbrausenrückführung

* OptimalSpace - grosszügiger Wasch- / Arbeitsbereich
* KWC Steuerpatrone M 35 S
- mit Keramikscheibentechnik
- Auslaufmenge und Temperatur stufenlos einstellbar
- Temperaturbegrenzung
* Flexible Anschlussschläuche ⅜"
* QuickInstallation - Befestigung mit Gewindestutzen M33 x 1.5 mit Feststellschrauben
* Tischbohrung ø35 mm

Technische Daten

Energie Etikette	A
Auslaufmenge Siebstrahl	6.5 l/min (3 bar)
Auslaufmenge Normalstahl	6.5 l/min (3 bar)
Anschluss	Thermostat
Auslauf	2
Bedienung	2
Küchenbrause	yes
Farbcode	chromeline
Installationsart	yes
Armaturtyp	Hebelmischer
Bauform	3
Armaturengeräuschgruppe	yes
Ausladung A	A 200
teamNumber	725838.502



Ersatzteile

KWC FIT
Hebelmischer - Küche

Modell-Linie: FIT | 10.541.002.000FL
Armaturen | Manuelle Armaturen



Steuerpatrone M 35 S

538329
Z.537.584