KWC FIT
Hebelmischer - Küche

Modell-Linie: FIT | 10.541.022.000FL
Armaturen | Manuelle Armaturen



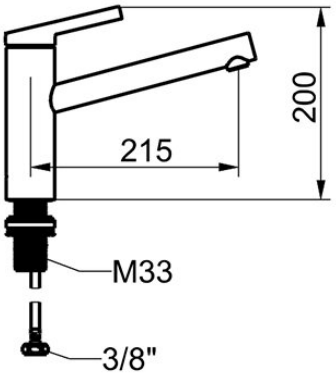

KWC-Nr.	Farbcode
125570 chromeline, A 215, flexible Anschlussschläuche	chromeline
125571 matt black, A 215, flexible Anschlussschläuche	matt black

NEW

* Hebelmischer
* Schwenkauslauf 150°
- Neoperl® Cascade® SLC
* KWC Steuerpatrone M 35 S
- mit Keramikscheibentechnik
- Auslaufmenge und Temperatur stufenlos einstellbar
- Temperaturbegrenzung
* Flexible Anschlussschläuche ⅜"
* QuickInstallation - Befestigung mit Gewindestutzen M33 x 1.5 mit Feststellschrauben
* Tischbohrung ø35 mm

Technische Daten

Energie Etikette	A
Auslaufmenge	7 l/min (3 bar)
Anschluss	Thermostat
Auslauf	2
Bedienung	yes
Farbcode	chromeline
Installationsart	yes
Armaturtyp	Hebelmischer
Armaturengeräuschgruppe	yes
Ausladung A	A 215
teamNumber	725835.502
sanitasTroeschNumber	6111 389.501

Ersatzteile



KWC FIT
Hebelmischer - Küche

Modell-Linie: FIT | 10.541.022.000FL
Armaturen | Manuelle Armaturen

Steuerpatrone M 35 S

538329
Z.537.584