KWC FIT



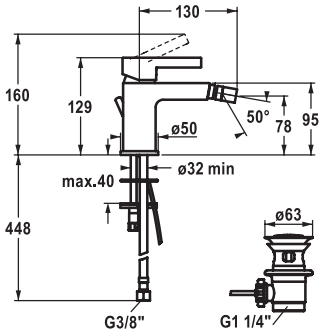

KWC-Nr.	Oberfläche
13.541.041.000FL	chromeline

A 130, flexible Anschlussschläuche, mit Ablaufgarnitur

Bidet

Hebelmischer
- Auslauf fest
  – Kugelgelenk-Neoperl® Perlator®
- KWC Steuerpatrone M 35 OP
  – mit Keramikscheibentechnik
  – Auslaufmenge und Temperatur stufenlos einstellbar
  – Temperaturbegrenzung
- Flexible Anschlussschläuche ⅜"
- Befestigung mit Stehbolzen M8 x 1
- Tischbohrung ø35 mm

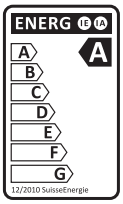

Auslaufmenge 5 l/min (3 bar)
Armaturengeräuschgruppe I