KWC FIT



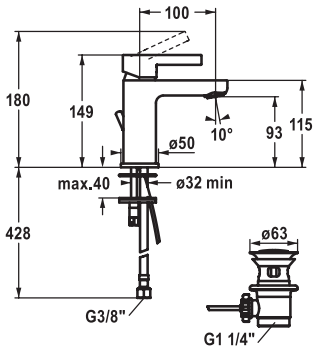

KWC-No.	Surface
12.548.031.000FL	chromeline

A 100, raccordements flexibles, avec vidage

Lavabo
CoolFix

COOLFIX smart energy saver

Mitigeur à levier
- CoolFix - l'eau froide en position centrale
- EcoProtect - économiseur d'eau
- Bec fixe
  – Neoperl® Perlator®
- KWC cartouche M 35 OP
  – avec technique à disques céramique
  – réglage de débit et de température continu
  – limitation de température
- Raccordements flexibles ⅜"
- Fixation par tige filetée M8 x 1
- Perçage utile ø35 mm

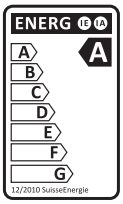

Débit 5 l/min (3 bar)
Groupe de bruit pour la robinetterie I