Massblatt
Fiche de mesure
Dimensioned sketch

LOW *Line PLUS LED*

Aufputz-Montage
Pose en applique
Surface mounting

AP

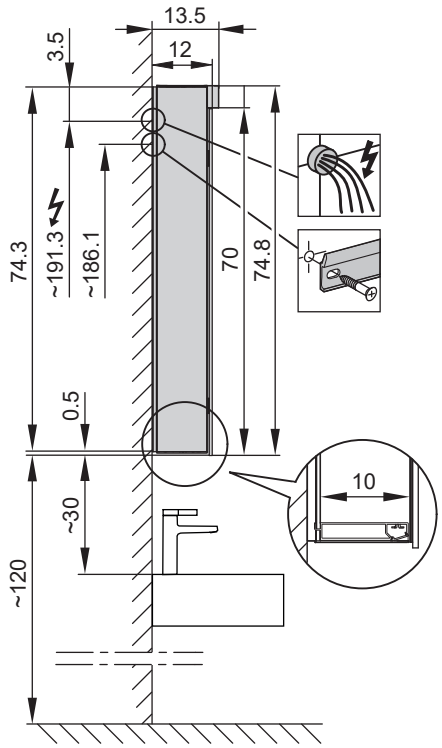

LOP/LED	A	B
50..	35	7.25
60..	35	12.25
70..	55	7.5
80..	55	12.25
90..	65	12.25

LOP/LED	A	B
100..	65	17.25
120..	95	12.25
130..	95	17.25
140..	125	7.25
150..	125	12.5

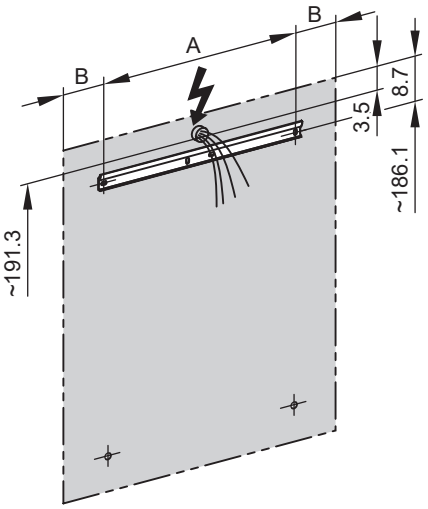

LED
4000 K

LED
Optional
3000 K







IP 44

Unterputz-Montage
Pose en encastrement
Recessed mounting

UP

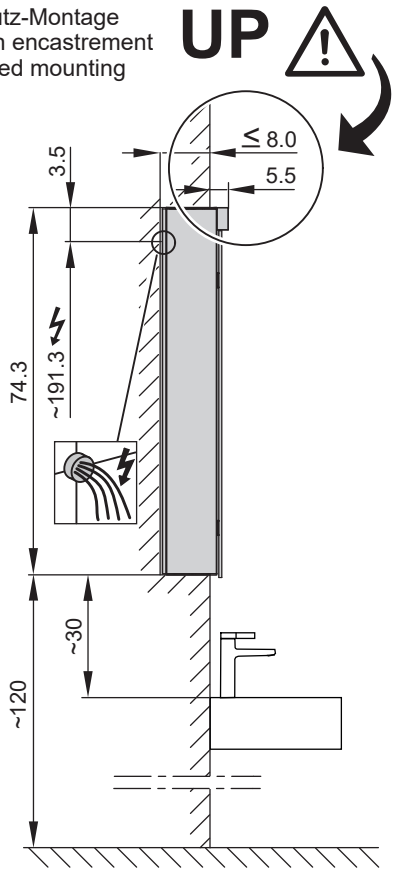

UP-Montage: Nischengrösse X x Y und Befestigung Spiegelschrank sind bauseits zu bestimmen.

Montage encastré: la taille de la niche X x Y et la fixation de l'armoire-miroir doivent être déterminées par le client.

Flush mounting: the recess dimensions X by Y and the fixing system for the mirrored cabinet will need to be determined on site.

LOP/LED	A
50..	49.5
60..	59.5
70..	69.5
80..	79.5
90..	89.5

LOP/LED	A
100..	99.5
120..	119.5
130..	129.5
140..	139.5
150..	149.5

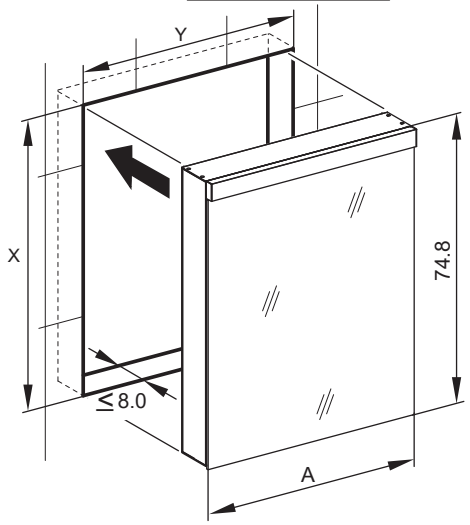

Schneider

Massblatt
Fiche de mesure
Dimensioned sketch

LOW *Line PLUS LED*

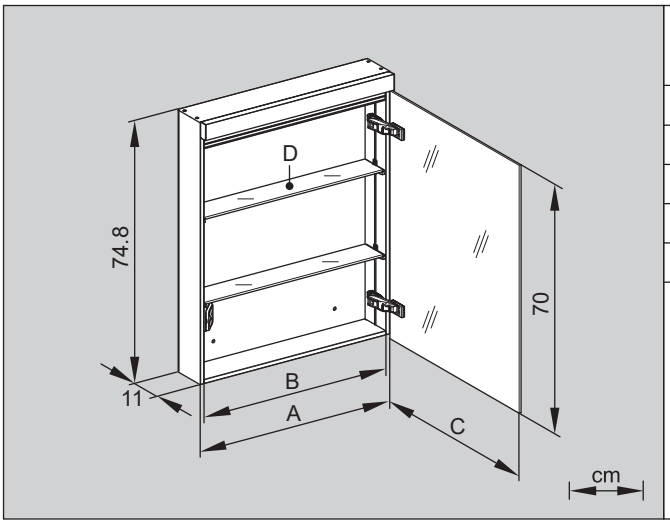

	172.051; 052	172.061; 062
	LOP 50/1/LED/L; /R	LOP 60/1/LED/L; /R
LED	2 x 8W / 2470lm	2 x 10W / 3018lm
A	49.5	59.5
B	47.1	57.1
C	50 (1x)	60 (1x)
D	8.4 x 46.4 (2x)	8.4 x 56.4 (2x)
		

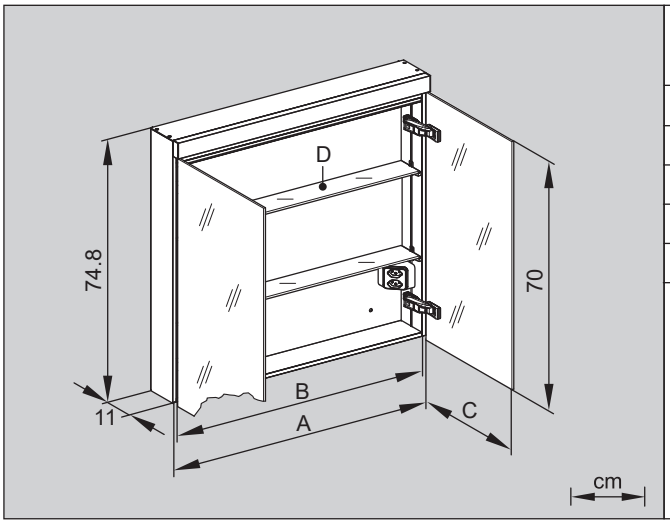

	172.063; 064	172.070	172.080
	LOP 60/2/LED/L; /R	LOP 70/2/LED	LOP 80/2/LED
LED	2 x 10W / 3018lm	2 x 12W / 3568lm	2 x 14W / 4116lm
A	59.5	69.5	79.5
B	57.1	67.1	77.1
C	30 (2x)	35 (2x)	40 (2x)
D	8.4 x 56.4 (2x)	8.4 x 66.4 (2x)	8.4 x 76.4 (2x)

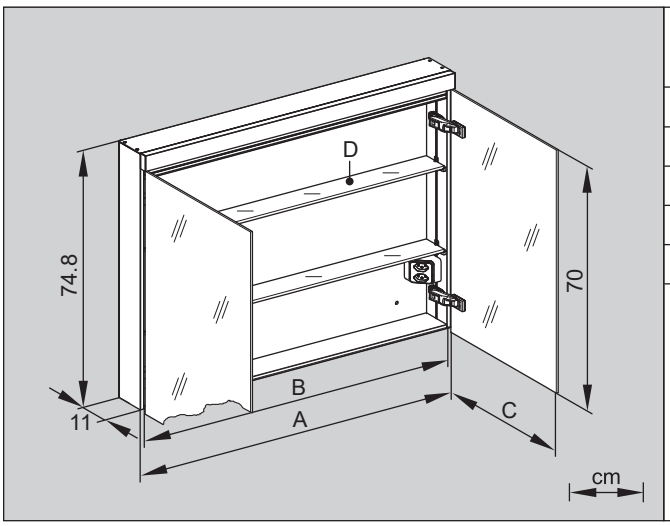

	172.090	172.100
	LOP 90/2/LED	LOP 100/2/LED
LED	2 x 16W / 4664lm	2 x 17W / 5214lm
A	89.5	99.5
B	87.1	97.1
C	45 (2x)	50 (2x)
D	8.4 x 86.4 (2x)	8.4 x 96.4 (2x)

Schneider

Massblatt
Fiche de mesure
Dimensioned sketch

LOW *Line PLUS LED*

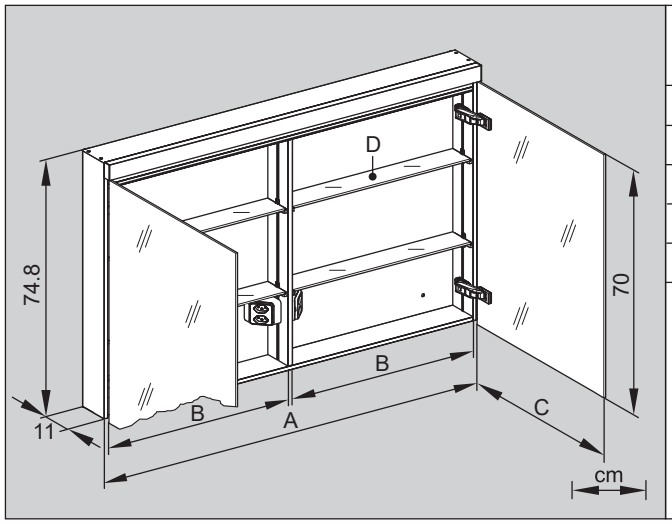

	172.120	172.130	172.140
	LOP 120/2/LED	LOP 130/2/LED	LOP 140/2/LED
LED	2 x 21W / 6310lm	2 x 23W / 6860lm	2 x 25W / 7408lm
A	119.5	129.5	139.5
B	57.8	62.8	67.8
C	60 (2x)	65 (2x)	70 (2x)
D	8.4 x 57.1 (4x)	8.4 x 62.1 (4x)	8.4 x 67.1 (4x)

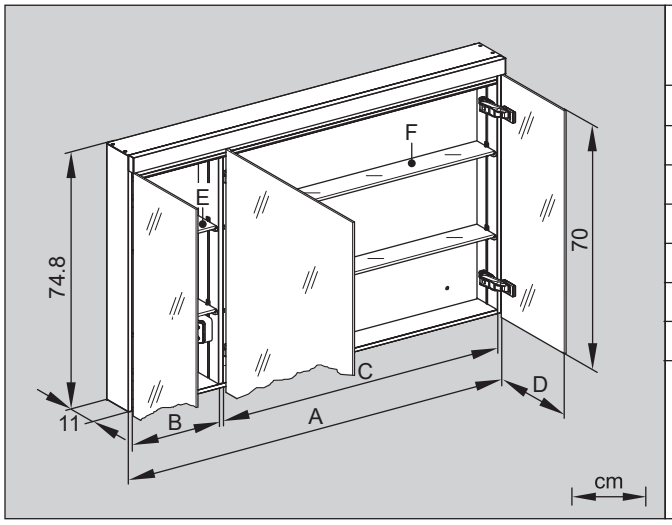

	172.101	172.121
	LOP 100/3/LED	LOP 120/3/LED
LED	2 x 17W / 5214lm	2 x 21W / 6310lm
A	99.5	119.5
B	27.8	27.8
C	67.8	87.8
D	30 (2x) / 40 (1x)	30 (2x) / 60 (1x)
E	8.4 x 27.1 (2x)	8.4 x 27.1 (2x)
F	8.4 x 67.1 (2x)	8.4 x 87.1 (2x)
		

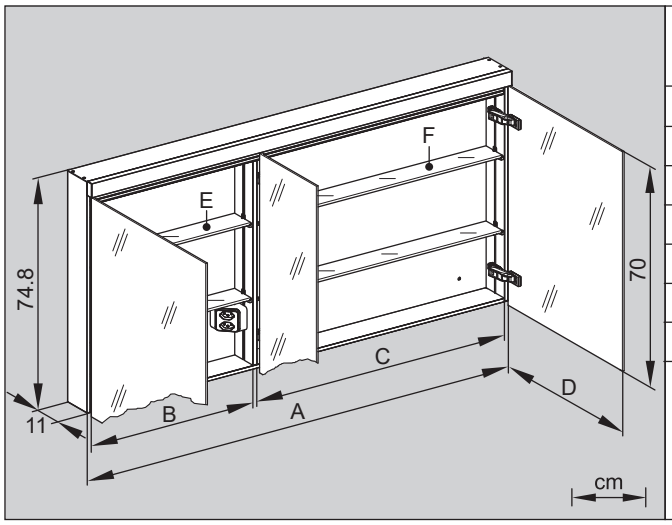

	172.150
	LOP 150/3/LED
LED	2 x 26W / 7956lm
A	149.5
B	57.8
C	87.8
D	60 (2x) / 30 (1x)
E	8.4 x 57.1 (2x)
F	8.4 x 87.1 (2x)
	

Schneider

Massblatt
Fiche de mesure
Dimensioned sketch

LOW *Line PLUS LED*

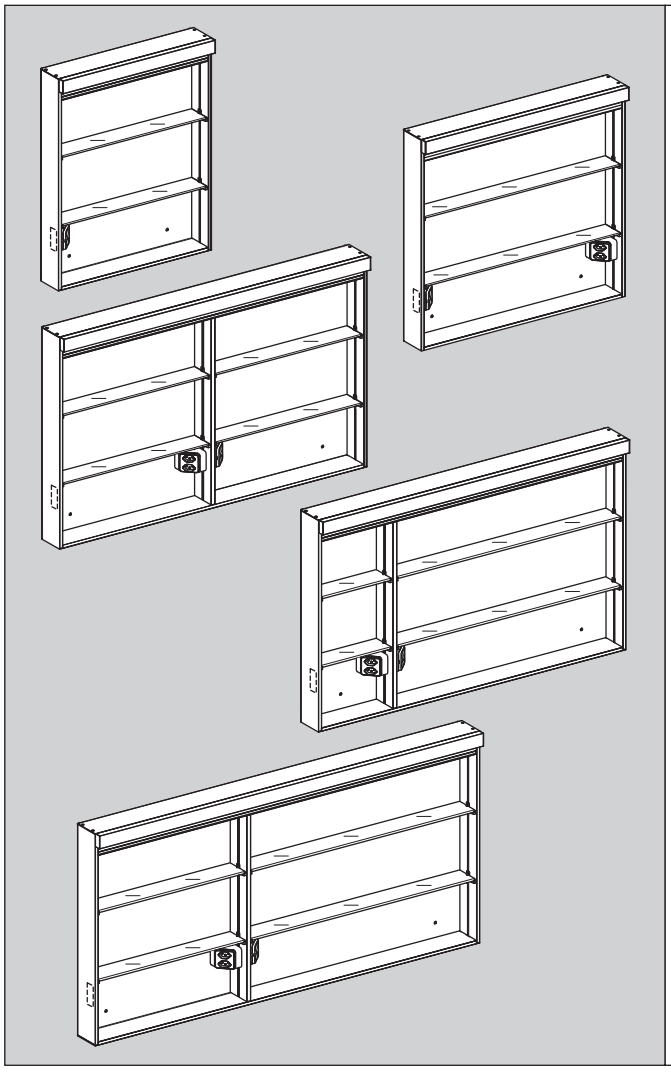

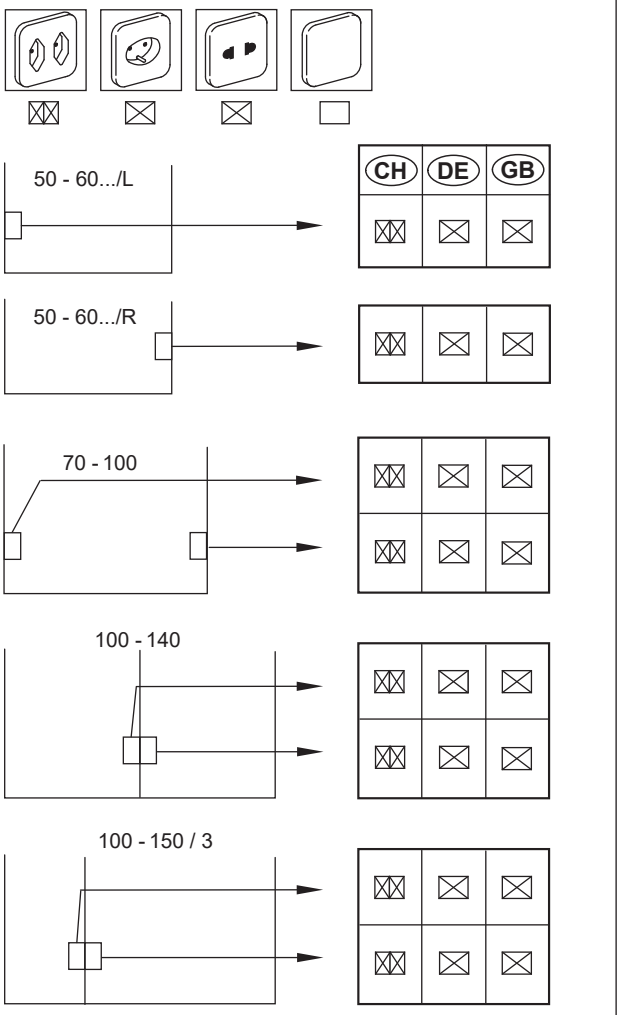

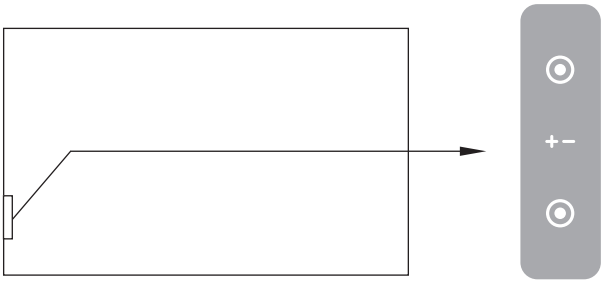

Lichtquelle oben aktiv / inaktiv
Illumination en haut active / inactive
Lighting above active / inactive

Helligkeit Dimmen + / - (drücken & halten)
Brillance varier l'intensité lumineuse + / - (pousser & tenir)
Brightness Dim + / - (press & hold)

Lichtquelle unten aktiv / inaktiv
Illumination en bas active / inactive
Lighting below active / inactive

Die Lichtquellen und elektronischen Bauteile sind gemäss Artikel 4 der EU-Verordnung 2019/2020 durch eine Fachperson auswechselbar.

Les sources lumineuses et les composants électroniques sont remplaçables par une personne qualifiée, conformément à l'article 4 du règlement UE 2019/2020.

The light sources and electronic components are replaceable by a qualified person in accordance with Article 4 of EU Regulation 2019/2020.

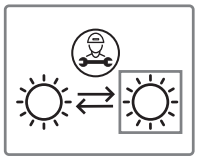

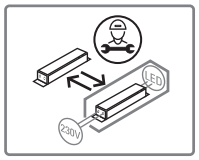

Dieser Spiegelschrank enthält Lichtquellen mit der Energie-Effizienzklasse:

Cette armoire de toilette contient des sources lumineuses avec la classe d'efficacité énergétique:

This mirror cabinet contains light sources with the energy efficiency class:

4000 K D A↑G 3000 K E A↑G

Arbeiten an elektrischen Anlagen dürfen nur von autorisierten Fachleuten nach den örtlichen Vorschriften ausgeführt werden.

Les travaux à l'installation électrique ne doivent être effectués que par des spécialistes autorisés selon les prescriptions locales.

Electric installation work may only be carried out by approved specialists according to the local regulations.

Genaue Angaben über Ausführung und Ausrüstung entnehmen Sie der entsprechenden Preis- und Typenliste. Änderungen vorbehalten.

Veuillez prendre de plus amples information en ce qui concerne l'equipement de notre liste des prix et des modèles correspondante. Sous réserve de modifications.

For further information as equipment details please refer to our corresponding price and model list. Alterations are reserved.

972.184 010.19/D

W. Schneider+Co. AG, Büntenrietstrasse 12, CH–8890 Flums www.wschneider.com

Schneider