Massblatt
Fiche de mesure
Dimensioned sketch

LOW *Line Basic LED*

Aufputz-Montage
Pose en applique
Surface mounting

AP

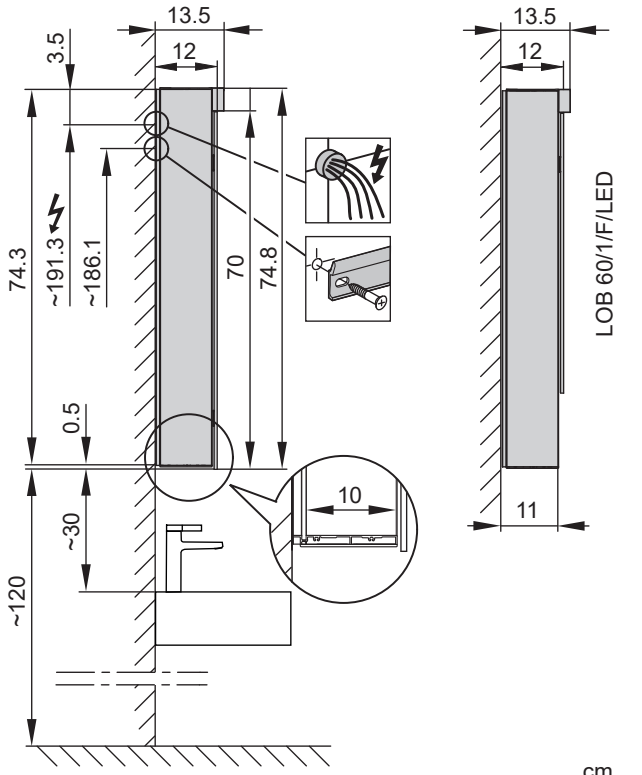

LOB/LED	A	B
50..	35	7.25
60..	35	12.25
70..	55	7.5
80..	55	12.25
90..	65	12.25

LOB/LED	A	B
100..	65	17.25
120..	95	12.25
130..	95	17.25
150..	125	12.5

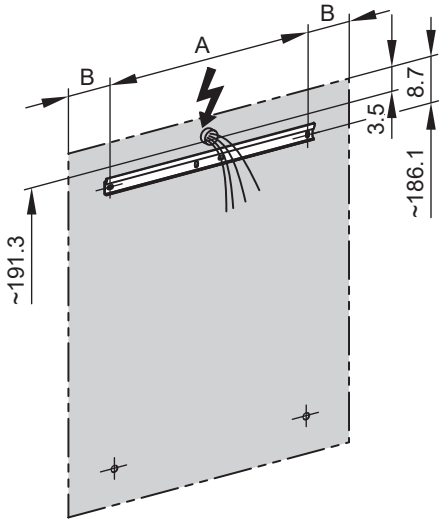

LED
4000 K

LED
Optional
3000 K







IP 44

Unterputz-Montage
Pose en encastrement
Recessed mounting

UP

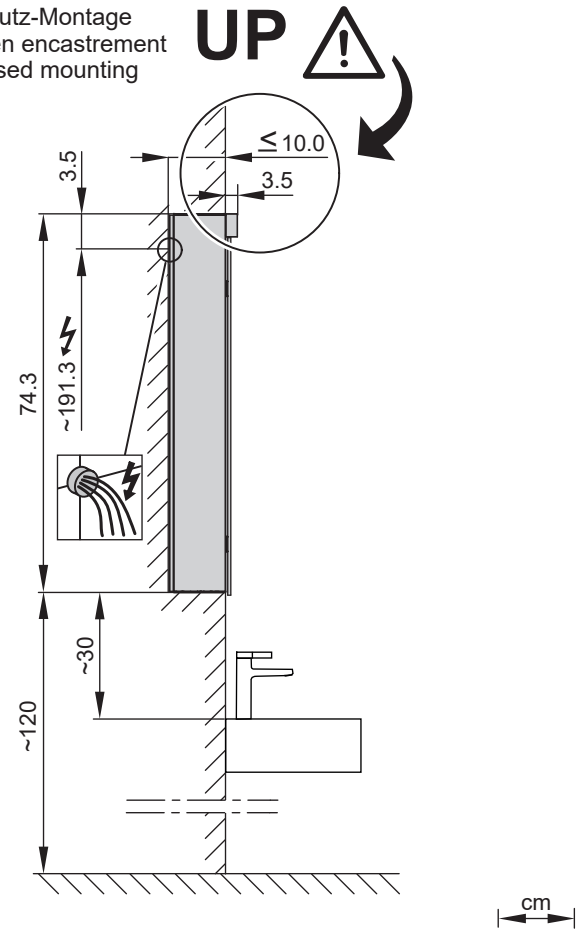

UP-Montage: Nischengrösse X x Y und Befestigung Spiegelschrank sind bauseits zu bestimmen.

Montage encastré: la taille de la niche X x Y et la fixation de l'armoire-miroir doivent être déterminées par le client.

Flush mounting: the recess dimensions X by Y and the fixing system for the mirrored cabinet will need to be determined on site.

LOB/LED	A
50..	49.5
60..	59.5
70..	69.5
80..	79.5
90..	89.5

LOB/LED	A
100..	99.5
120..	119.5
130..	129.5
150..	149.5

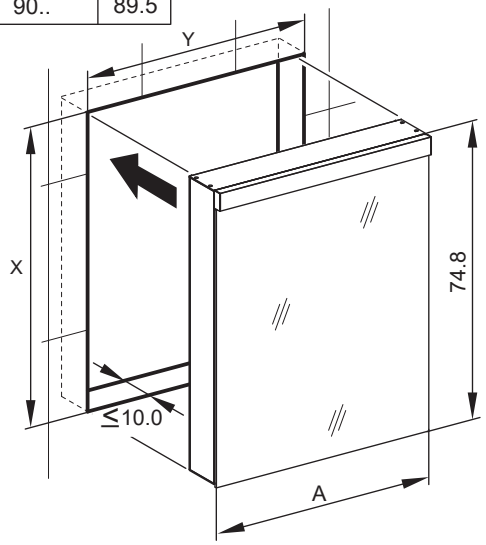

Schneider

Massblatt
Fiche de mesure
Dimensioned sketch

LOW *Line Basic LED*

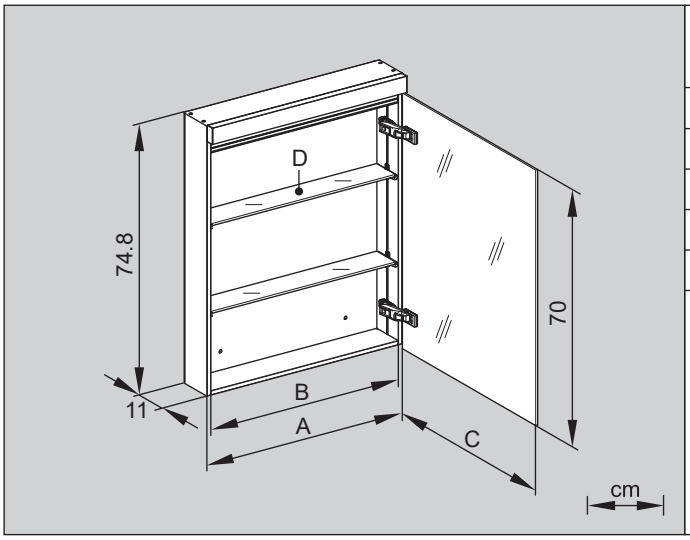

	171.250	171.260
	LOB 50/1/LED	LOB 60/1/LED
LED	1 x 8W/1235 lm	1 x 10W/1509 lm
A	49.5	59.5
B	47.1	57.1
C	50 (1x)	60 (1x)
D	8.4 x 46.4 (2x)	8.4 x 56.4 (2x)
		

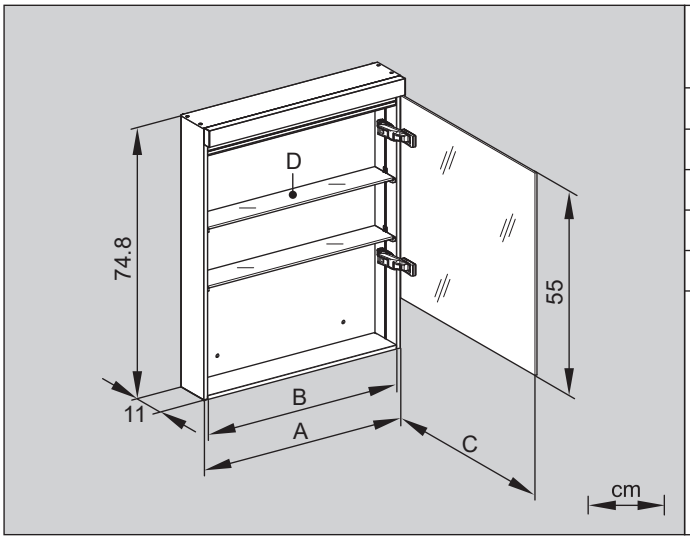

	171.265
	LOB 60/1/F/LED
LED	1 x 10W/1509 lm
A	59.5
B	57.1
C	60 (1x)
D	8.4 x 56.4 (2x)
	

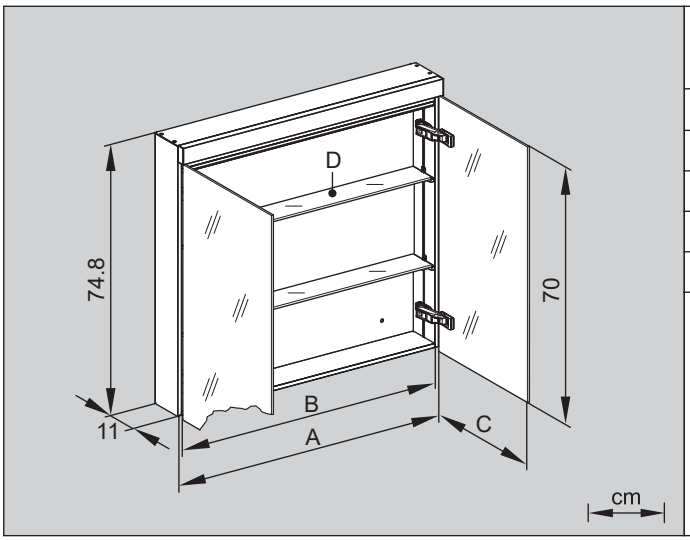

	171.261	171.270	171.280
	LOB 60/2/LED	LOB 70/2/LED	LOB 80/2/LED
LED	1 x 10W/1509 lm	1 x 12W/1784 lm	1 x 14W/2058 lm
A	59.5	69.5	79.5
B	57.1	67.1	77.1
C	30 (2x)	35 (2x)	40 (2x)
D	8.4 x 56.4 (2x)	8.4 x 66.4 (2x)	8.4 x 76.4 (2x)

Schneider

Massblatt
Fiche de mesure
Dimensioned sketch

LOW *Line Basic LED*

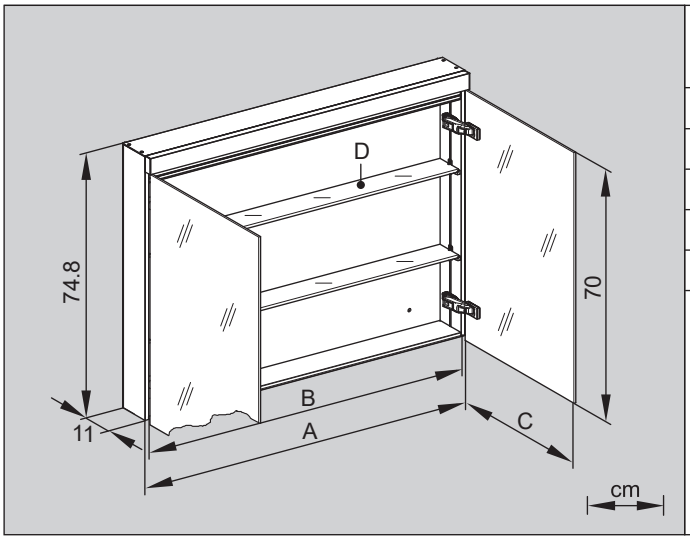

	171.290	171.300
	LOB 90/2/LED	LOB 100/2/LED
LED	1 x 16W/2332 lm	1 x 17W/2607 lm
A	89.5	99.5
B	87.1	97.1
C	45 (2x)	50 (2x)
D	8.4 x 86.4 (2x)	8.4 x 96.4 (2x)

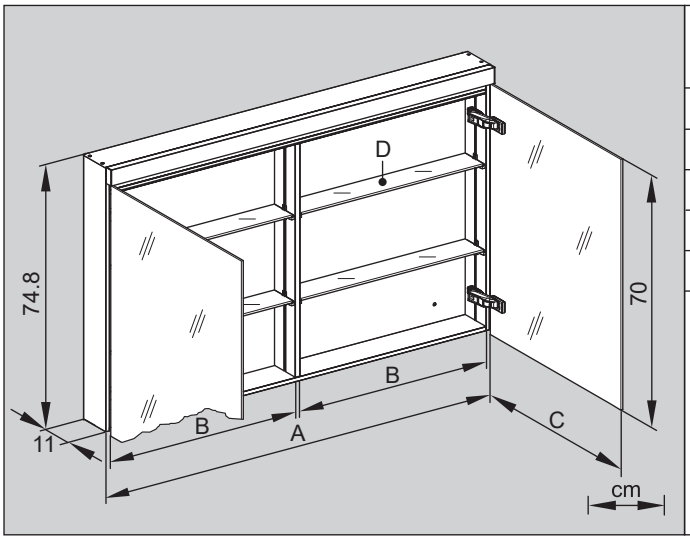

	171.320	171.330
	LOB 120/2/LED	LOB 130/2/LED
LED	1 x 21W/3155 lm	1 x 23W/3430 lm
A	119.5	129.5
B	57.8	62.8
C	60 (2x)	65 (2x)
D	8.4 x 57.1 (4x)	8.4 x 62.1 (4x)

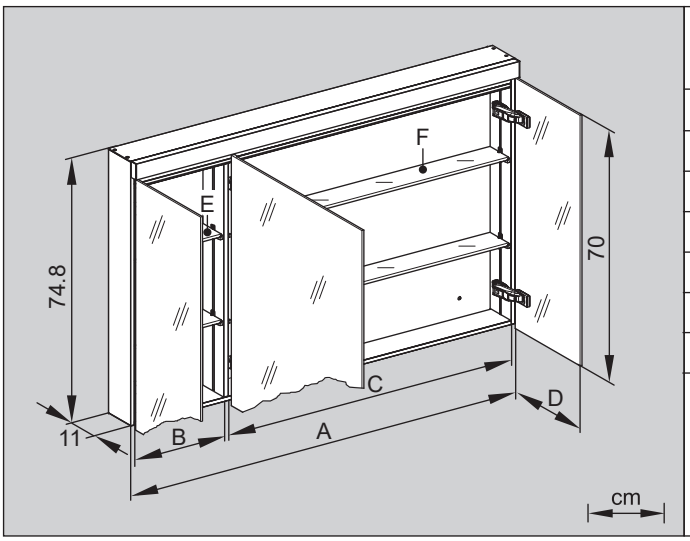

	171.301	171.321
	LOB 100/3/LED	LOB 120/3/LED
LED	1 x 17W/2607 lm	1 x 21W/3155 lm
A	99.5	119.5
B	27.8	27.8
C	67.8	87.8
D	30 (2x) / 40 (1x)	30 (2x) / 60 (1x)
E	8.4 x 27.1 (2x)	8.4 x 27.1 (2x)
F	8.4 x 67.1 (2x)	8.4 x 87.1 (2x)
	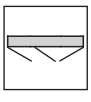	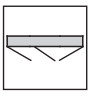

Schneider

Massblatt
Fiche de mesure
Dimensioned sketch

LOW *Line Basic LED*

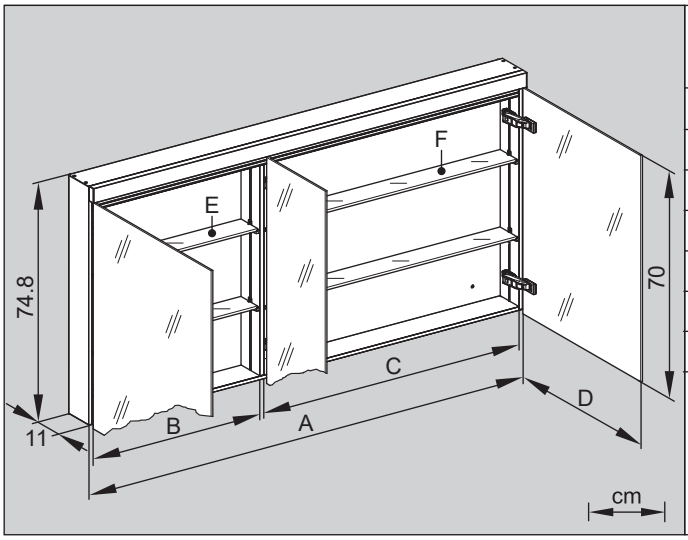

	171.350
	LOB 150/3/LED
LED	1 x 26W/3978 lm
A	149.5
B	87.8
C	57.8
D	60 (2x) / 30 (1x)
E	8.4 x 57.1 (2x)
F	8.4 x 87.1 (2x)

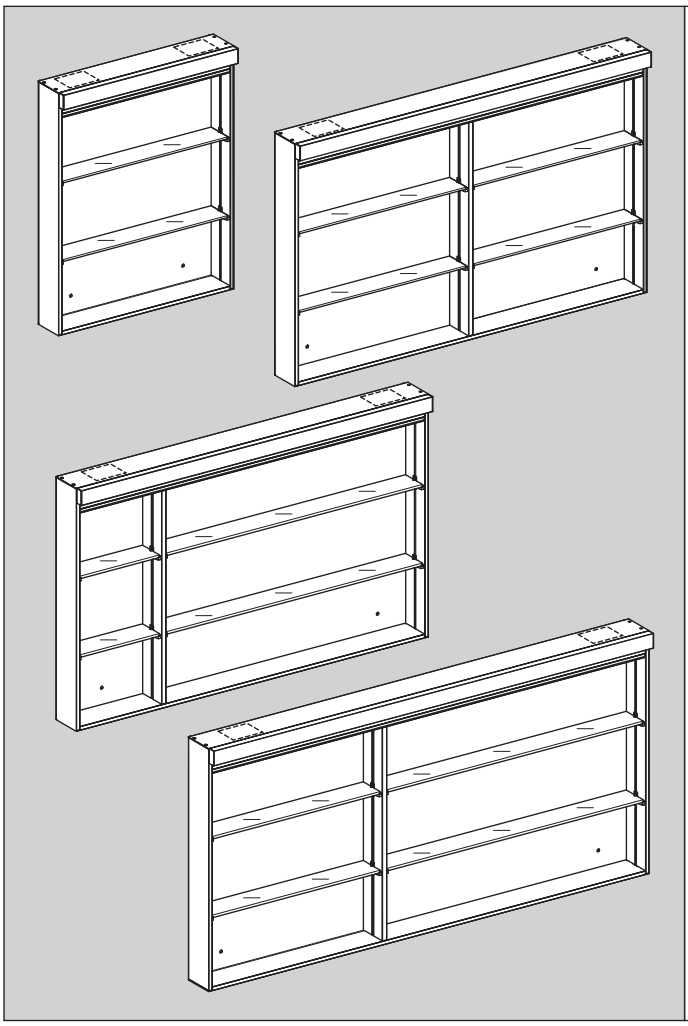

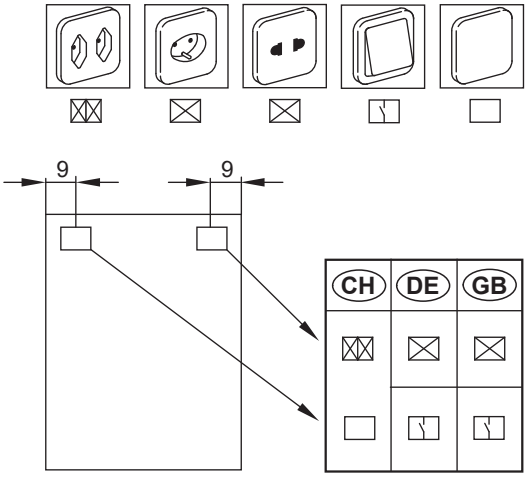

Die Lichtquellen und elektronischen Bauteile sind gemäss Artikel 4 der EU-Verordnung 2019/2020 durch eine Fachperson auswechselbar.

Les sources lumineuses et les composants électroniques sont remplaçables par une personne qualifiée, conformément à l'article 4 du règlement UE 2019/2020.

The light sources and electronic components are replaceable by a qualified person in accordance with Article 4 of EU Regulation 2019/2020.

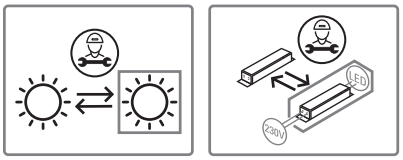

Dieser Spiegelschrank enthält Lichtquellen mit der Energie-Effizienzklasse:
Cette armoire de toilette contient des sources lumineuses avec la classe d'efficacité énergétique:
This mirror cabinet contains light sources with the energy efficiency class:

4000 K D A↑G 3000 K E A↑G

Arbeiten an elektrischen Anlagen dürfen nur von autorisierten Fachleuten nach den örtlichen Vorschriften ausgeführt werden.
Les travaux à l'installation électrique ne doivent être effectués que par des spécialistes autorisés selon les prescriptions locales.
Electric installation work may only be carried out by approved specialists according to the local regulations.

Genaue Angaben über Ausführung und Ausrüstung entnehmen Sie der entsprechenden Preis- und Typenliste. Änderungen vorbehalten.
Veuillez prendre de plus amples information en ce qui concerne l'equipement de notre liste des prix et des modèles correspondante. Sous réserve de modifications.
For further information as equipment details please refer to our corresponding price and model list. Alterations are reserved.

Änderungen vorbehalten - Sour réserve de modifications - Alterations are reserved
972.182 06.19/D

W. Schneider+Co. AG, Büntenrietstrasse 12, CH-8890 Flums www.wschneider.com