Massblatt
Fiche de mesure
Dimensioned sketch

LOW*LINE*

LOW/LED

Aufputz-Montage
Pose en applique
Surface mounting

AP

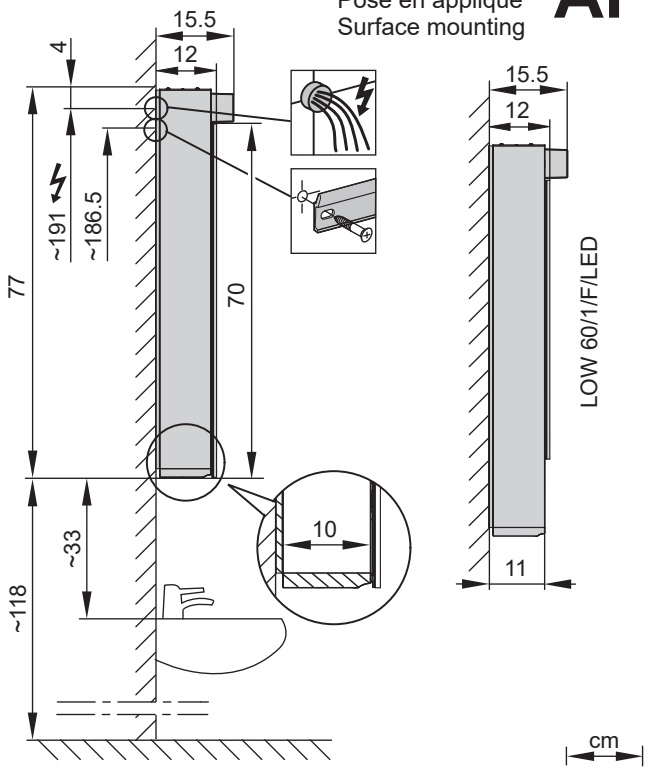

LOW/LED	A	B
50..	35	7.5
60..	35	12.5
80..	55	12.5
90..	65	12.5
100..	65	17.5
120..	95	12.5
130..	95	17.5

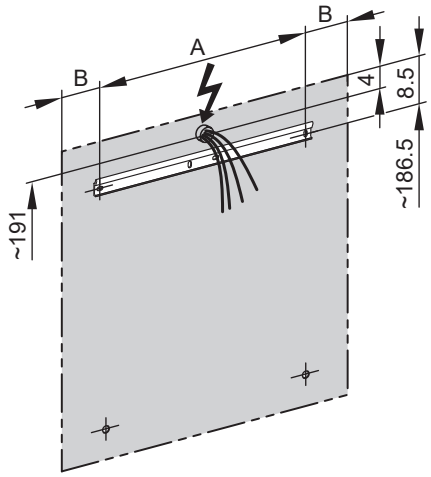

LED
3000 K -
4000 K



IP 24

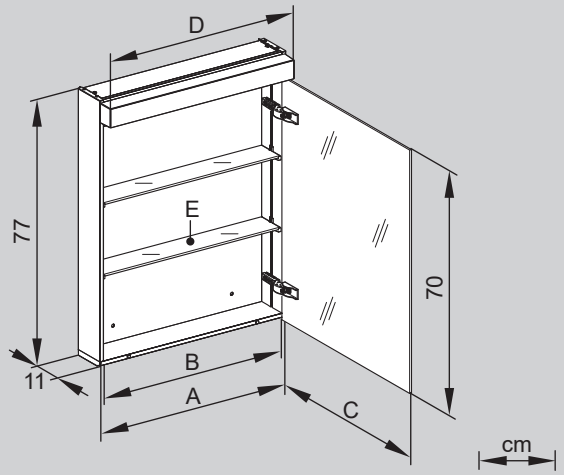

	151.250	151.260	151.261
	LOW 50/1/LED	LOW 60/1/LED	LOW 60/2/LED
LED	1 x 10W/1200 lm	1 x 12W/1500 lm	1 x 12W/1500 lm
A	49.5	59.5	59.5
B	47.1	57.1	57.1
C	50 (1x)	60 (1x)	30 (2x)
D	49.2	59.2	59.2
E	8.4 x 46.4 (2x)	8.4 x 56.4 (2x)	8.4 x 56.4 (2x)

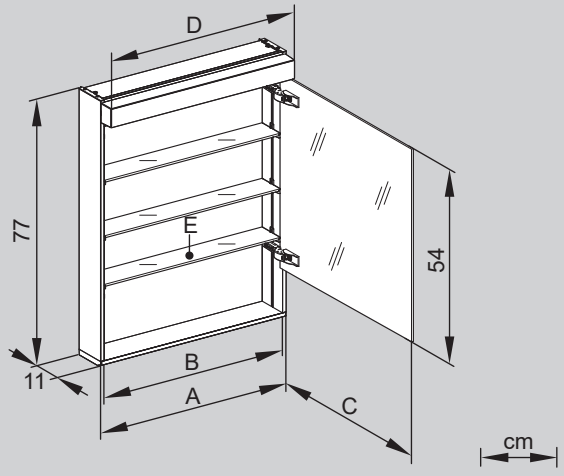

	151.265
	LOW 60/1/F/LED
LED	1 x 12W/1500 lm
A	59.5
B	57.1
C	60 (1x)
D	59.2
E	8.4 x 56.4 (3x)

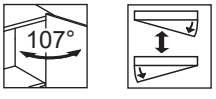

Schneider

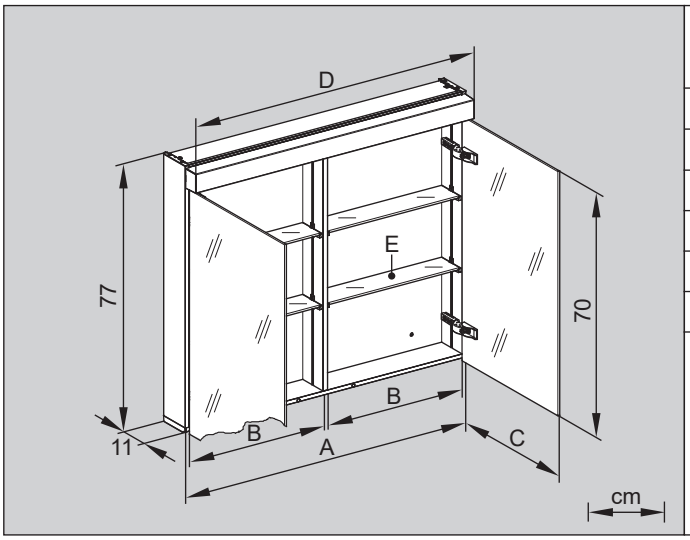

	151.280	151.290
	LOW 80/2/LED	LOW 90/2/LED
LED	1 x 17W/2200 lm	1 x 20W/2450 lm
A	79.5	89.5
B	37.8 (2x)	42.8 (2x)
C	40 (2x)	45 (2x)
D	79.2	89.2
E	8.4 x 37.1 (4x)	8.4 x 42.1 (4x)

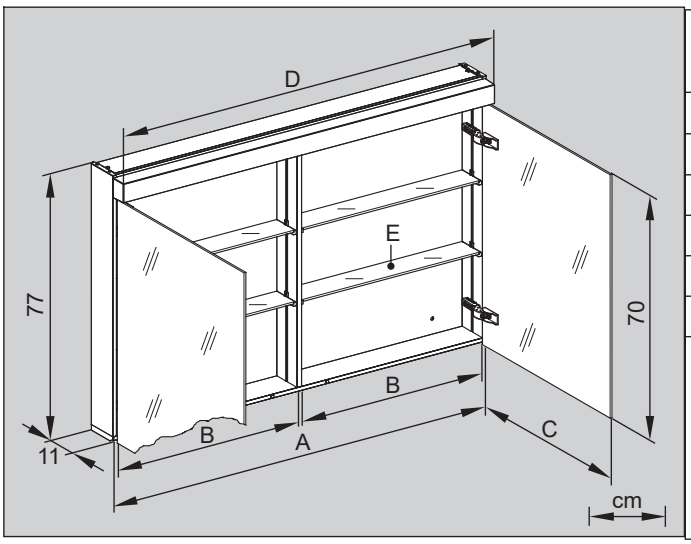

	151.300	151.320
	LOW 100/2/LED	LOW 120/2/LED
LED	1 x 22W/2750 lm	1 x 27W/3400 lm
A	99.5	119.5
B	47.8 (2x)	57.8 (2x)
C	50 (2x)	60 (2x)
D	99.2	119.2
E	8.4 x 47.1 (4x)	8.4 x 57.1 (4x)

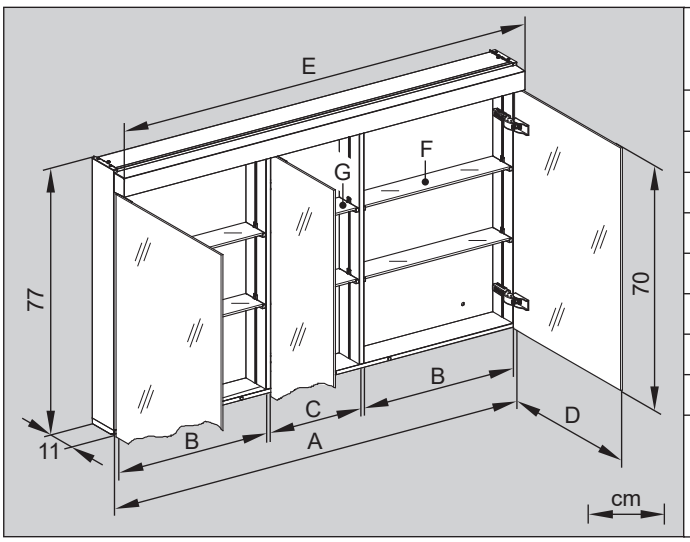

	151.330
	LOW 130/3/LED
LED	1 x 29W/3700 lm
A	129.5
B	47.8 (2x)
C	28.5 (1x)
D	50 (2x) / 30 (1x)
E	129.2
F	8.4 x 47.1 (4x)
G	8.4 x 27.8 (2x)



Massblatt
Fiche de mesure
Dimensioned sketch

LOWLINE

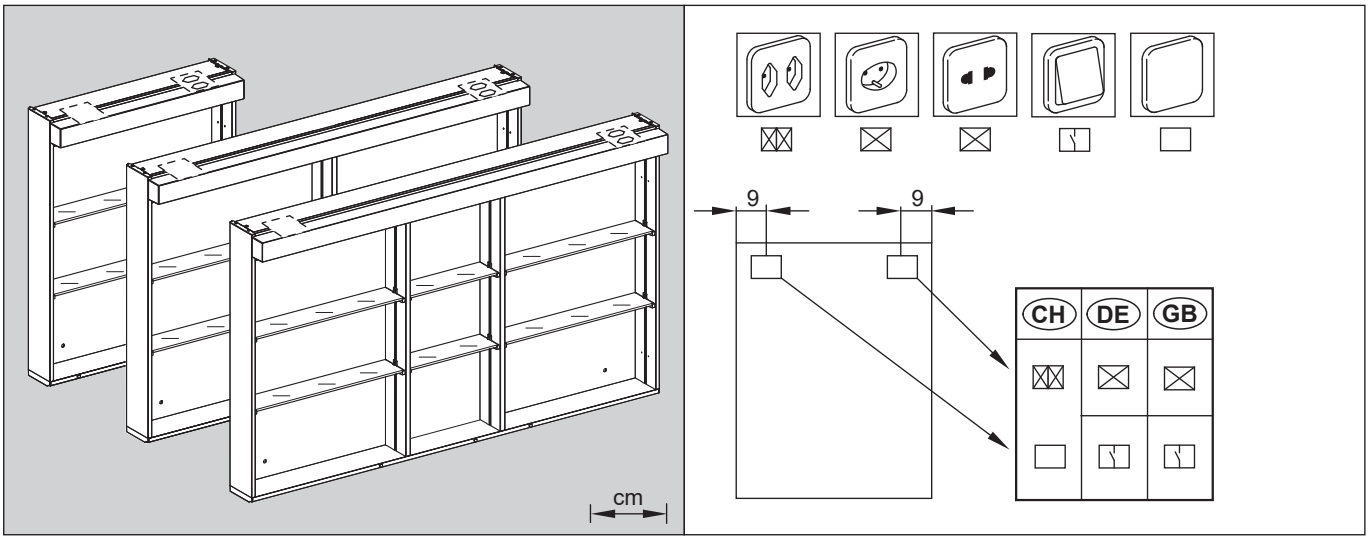

Arbeiten an den elektrischen Anlagen dürfen nur von autorisierten Fachleuten nach den örtlichen Vorschriften ausgeführt werden.

Les travaux à l'installation électrique ne doivent être effectués que par des spécialistes autorisés selon les prescriptions locales.

Electric installation work may only be carried out by approved specialists according to the local regulations.

Genaue Angaben über Ausführung und Ausrüstung entnehmen Sie der entsprechenden Preis- und Typenliste.
Änderungen vorbehalten.

Veuillez prendre de plus amples information en ce qui concerne l'equipement de notre liste des prix et des modèles correspondante. Sous réserve de modifications.

For further information as equipment details please refer to our corresponding price and model list. Alterations are reserved.

Schneider