Masszeichnung / dessin technique

Artikel: 1.MZB.75035, 1.MZB.75037
Mehrzweckbecken Modern, 700 x 500 mm

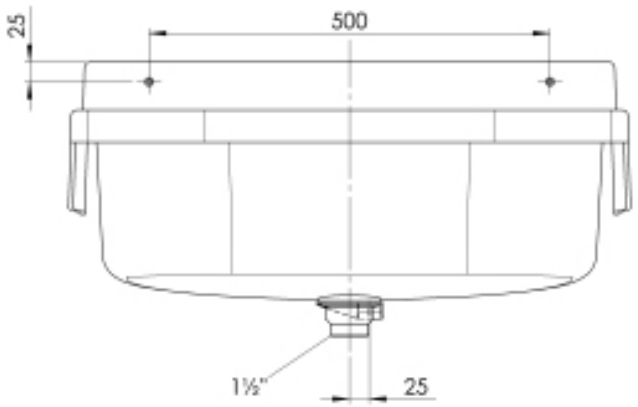

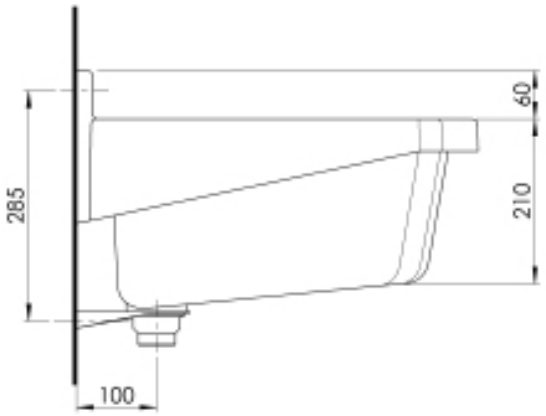

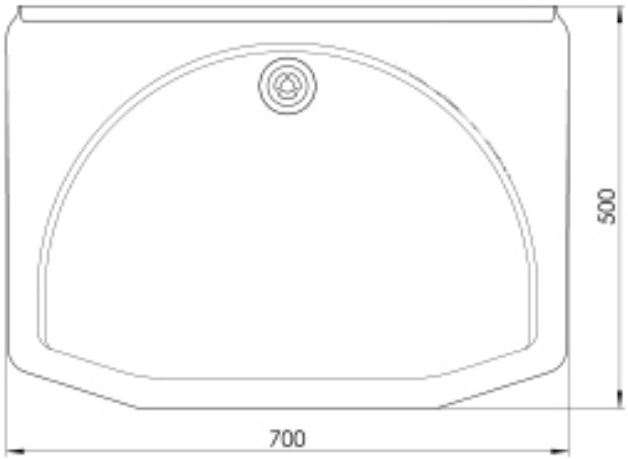

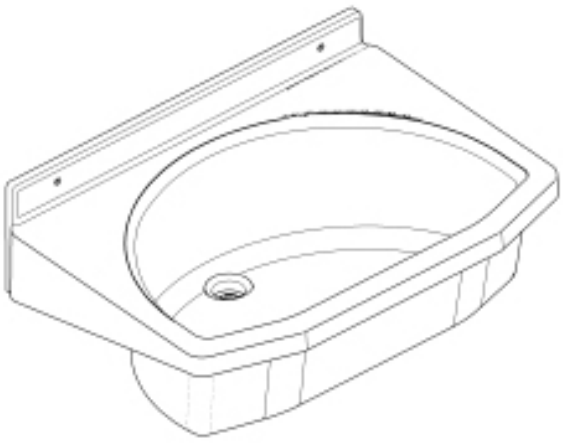

Alle Zeichnungsmasse in mm

Zertifiziert ISO 9001
Reg.-Nr. 10716

2/2020

ROMAY AG | Sanitär | Gontenschwilerstrasse 5 | CH-5727 Oberkulm | Tel. + 41 (0)62 768 22 55 | sanitaer@romay.ch | www.romay.ch