Aufputzspülkästen AP128, 2-Mengen-Spülung

2017 -

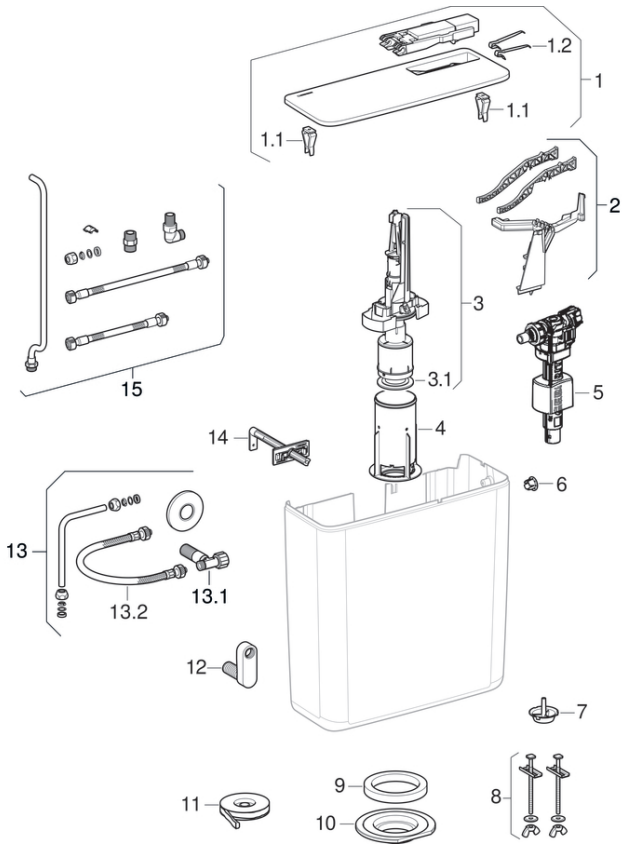

Marke Geberit

Typ AP128

Eigenschaften

Baujahr von	2017
Baureihe	AP128

Gültig für Artikel

128.300.10.5 128.300.11.5

#	Art.-Nr.	Bezeichnung	Bemerkungen
1	243.633.10.1	Spülkastendeckel, zu Geberit Aufputzspülkasten AP128: bahamabeige	
1	243.633.11.1	Spülkastendeckel, zu Geberit Aufputzspülkasten AP128: weiss-alpin	
1.1	294.821.00.1	Geberit Deckelklammernset	
1.2	813.514.00.1	Feder, zu Geberit Betätigungsplatte	
2	243.761.00.1	Hebellager, zu Geberit Aufputzspülkasten AP128	
3	243.634.00.1	Spülventil, zu Geberit Aufputzspülkasten AP128	
3.1	816.418.00.1	Flachdichtung, zu Geberit Spülventilen von Aufputz- und Unterputzspülkästen, 63 x 32 mm	
4	240.429.00.1	Bassin, zu Geberit Aufputzspülkasten AP128 / AP140	
5	240.719.00.1	Geberit Füllventil Typ 380, Wasseranschluss seitlich, 3/8", Nippel aus Messing	
5	SPT_461085	Füllventile Typ 380, Wasseranschluss seitlich	
6	243.631.11.1	Verschlusszapfen, zu Geberit Aufputzspülkasten: weiss-alpin	
7	240.344.00.1	Staueinsatz, zu Geberit Aufputzspülkästen und Geberit Monolith	
8	216.786.00.1	Befestigungsset, zu Geberit Aufputzspülkasten AP128 aufgesetzt	
9	813.812.00.1	Geberit Flachdichtung	
11	992.176.00.1	Geberit Dichtmasse Gebomastic	
12	215.293.21.1	Geberit Nippel exzentrisch: glanzverchromt, G 1/2"	

#	Art.-Nr.	Bezeichnung	Bemerkungen
13	243.701.00.1	Wasseranschlussset seitlich oder hinten mittig, zu Geberit Aufputzspülkasten AP128	
13.1	243.632.21.1	Eckventil G 1/2", zu Geberit Aufputzspülkästen: glanzverchromt	
13.2	243.857.00.1	Geberit Panzerschlauch	