Chasse d'eau apparente Geberit AP128, rinçage à 2 quantités

2017 -

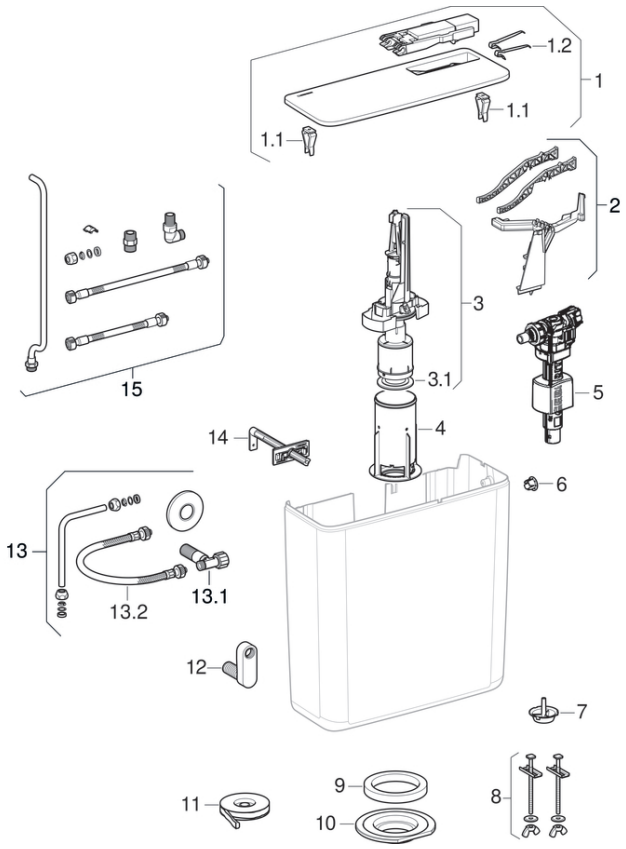

Caractéristiques

Année de fabrication à partir de	2017
Série	AP128

Valable pour les articles

128.300.10.5 128.300.11.5

#	N° de réf.	Désignation	Remarques
1	243.633.10.1	Couvercle de chasse d'eau, pour chasse d'eau apparente Geberit AP128: Beige bahama	
1	243.633.11.1	Couvercle de chasse d'eau, pour chasse d'eau apparente Geberit AP128: Blanc alpin	
1.1	294.821.00.1	Set de clips Geberit pour couvercle	
1.2	813.514.00.1	Ressort, pour plaque de déclenchement Geberit	
2	243.761.00.1	Support du levier, pour chasse d'eau apparente Geberit AP128	
3	243.634.00.1	Vanne de rinçage, pour chasse d'eau apparente Geberit AP128	
3.1	816.418.00.1	Joint d'étanchéité plat, pour vannes de rinçage Geberit pour chasses d'eau apparentes et encastrées, 63 x 32 mm	
4	240.429.00.1	Bassin, pour chasse d'eau apparente Geberit AP128 / AP140	
5	240.719.00.1	Robinet flotteur Geberit type 380, alimentation latérale, 3/8", mamelon en laiton	
5		Robinet de remplissage Geberit type 380, alimentation latérale	
6	243.631.11.1	Tenon de fermeture, pour chasse d'eau apparente Geberit: Blanc alpin	
7	240.344.00.1	Modérateur de débit, pour chasses d'eau apparentes Geberit et Geberit Monolith	
8	216.786.00.1	Set de fixation, pour chasse d'eau apparente Geberit AP128 attenant	
9	813.812.00.1	Joint d'étanchéité plat Geberit	
11	992.176.00.1	Mastic Geberit Gebomastic	
12	215.293.21.1	Mamelon Geberit excentrique: chromé brillant, G 1/2"	

#	N° de réf.	Désignation	Remarques
13	243.701.00.1	Set d'entrée d'eau latéral ou derrière dans l'axe, pour chasse d'eau apparente Geberit AP128	
13.1	243.632.21.1	Robinet d'arrêt G 1/2", pour chasses d'eau apparentes Geberit: Chromé brillant	
13.2	243.857.00.1	Tuyau flexible Geberit	