Chasse d'eau apparente Geberit AP128, rinçage à 2 quantités

1995 - 2017

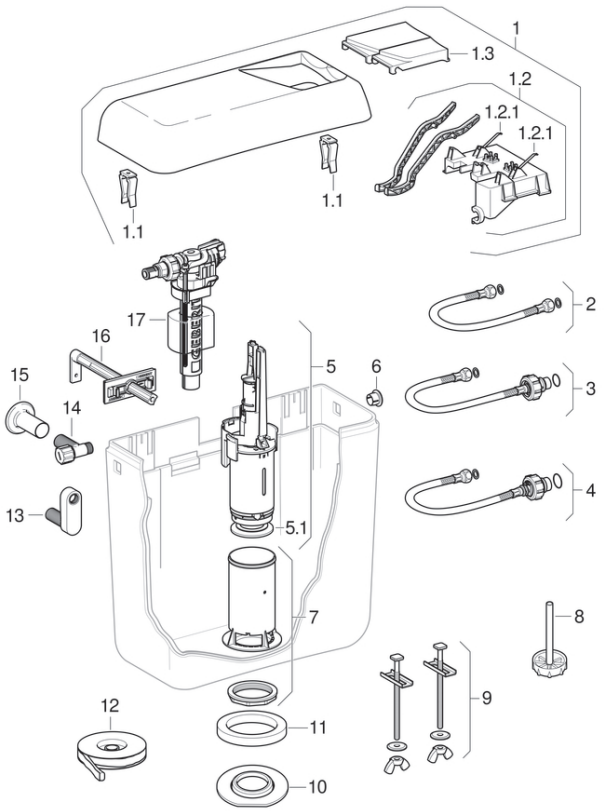

Caractéristiques

Année de fabrication à partir de	1995
Année de fabrication jusqu'à	2017
Série	AP128

Valable pour les articles

128.300.10.1	128.300.11.1	128.301.10.1	128.301.11.1
128.307.11.1	128.300.BA.1	128.300.BB.1	128.300.BK.1
128.300.BY.1	128.300.CG.1	128.300.EP.1	128.300.FB.1
128.300.FN.1	128.301.BA.1	128.301.BB.1	128.301.BK.1
128.301.BY.1	128.301.CG.1	128.301.EP.1	128.301.FB.1
128.301.FN.1			

#	N° de réf.	Désignation	Remarques
1	240.293.11.1	Couvercle de chasse d'eau, pour chasse d'eau apparente Geberit AP128: Blanc alpin	l 40 x L 16,8 cm
1	240.294.10.1	Couvercle de chasse d'eau, pour chasse d'eau apparente Geberit AP128: Beige bahama	l 40 x L 16,8 cm
1	240.294.CG.1	Couvercle de chasse d'eau, pour chasse d'eau apparente Geberit AP128: Gris Manhattan	l 40 x L 16,8 cm
1.1	294.821.00.1	Set de clips Geberit pour couvercle	
1.2	240.988.00.1	Support du levier, pour chasse d'eau apparente Geberit AP128, rinçage à 2 quantités	
1.2.1	813.514.00.1	Ressort, pour plaque de déclenchement Geberit	
1.3	240.271.11.1	Touche de déclenchement pour rinçage à 2 quantités, pour chasse d'eau apparente Geberit AP128: Blanc alpin	
2	240.069.00.1	Tuyau flexible Geberit, DN8 L285 écrou 3/8"	
4	240.989.00.1	Tuyau flexible Geberit: 30 cm	
5	243.634.00.1	Vanne de rinçage, pour chasse d'eau apparente Geberit AP128	
5.1	816.418.00.1	Joint d'étanchéité plat, pour vannes de rinçage Geberit pour chasses d'eau apparentes et encastrées, 63 x 32 mm	
6	816.803.11.1	Tenon de fermeture, pour chasse d'eau apparente Geberit: Blanc alpin	
7	240.986.00.1	Bassin, pour chasse d'eau apparente Geberit AP128	

#	N° de réf.	Désignation	Remarques
8	217.807.00.1	Modérateur de débit, pour chasses d'eau apparentes Geberit	
9	216.786.00.1	Set de fixation, pour chasse d'eau apparente Geberit AP128 attenant	
11	813.812.00.1	Joint d'étanchéité plat Geberit	
12	992.176.00.1	Mastic Geberit Gebomastic	
13	215.293.21.1	Mamelon Geberit excentrique: chromé brillant, G 1/2"	
14	240.154.00.1	Robinet d'arrêt G 1/2", pour chasses d'eau apparentes Geberit	
15	817.603.11.1	Rosace Geberit en deux parties: Blanc alpin	
17	240.719.00.1	Robinet flotteur Geberit type 380, alimentation latérale, 3/8", mamelon en laiton	
17		Robinet de remplissage Geberit type 380, alimentation latérale	