Geberit Aufputzspülkasten AP128, 2-Mengen-Spülung

1995 - 2017

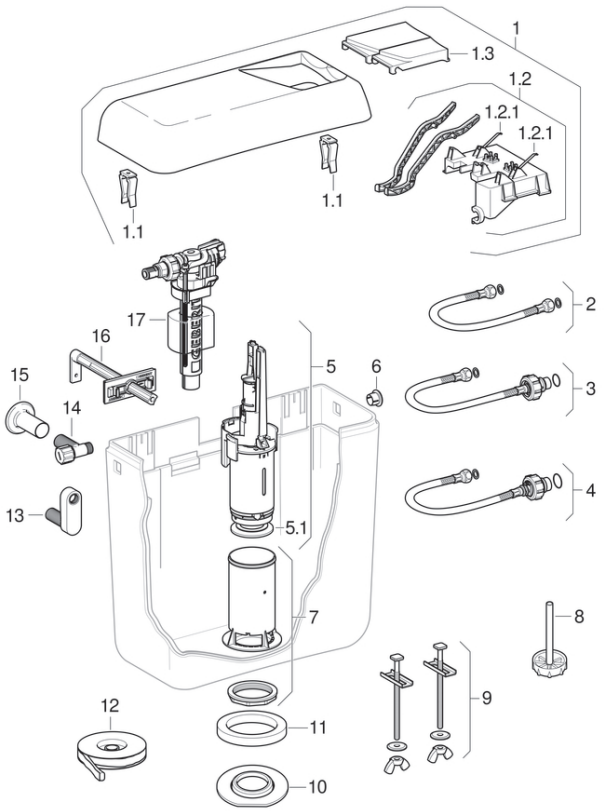

Eigenschaften

Baujahr von	1995
Baujahr bis	2017
Baureihe	AP128

Gültig für Artikel

128.300.10.1	128.300.11.1	128.301.10.1	128.301.11.1
128.307.11.1	128.300.BA.1	128.300.BB.1	128.300.BK.1
128.300.BY.1	128.300.CG.1	128.300.EP.1	128.300.FB.1
128.300.FN.1	128.301.BA.1	128.301.BB.1	128.301.BK.1
128.301.BY.1	128.301.CG.1	128.301.EP.1	128.301.FB.1
128.301.FN.1			

#	Art.-Nr.	Bezeichnung	Bemerkungen
1	240.293.11.1	Spülkastendeckel, zu Geberit Aufputzspülkasten AP128: weiss-alpin	L 40 x B 16,8 cm
1	240.294.10.1	Spülkastendeckel, zu Geberit Aufputzspülkasten AP128: bahamabeige	L 40 x B 16,8 cm
1	240.294.CG.1	Spülkastendeckel, zu Geberit Aufputzspülkasten AP128: manhattan	L 40 x B 16,8 cm
1.1	294.821.00.1	Geberit Deckelklammernset	
1.2	240.988.00.1	Hebellager, zu Geberit Aufputzspülkasten AP128, 2-Mengen-Spülung	
1.2.1	813.514.00.1	Feder, zu Geberit Betätigungsplatte	
1.3	240.271.11.1	Betätigungstaste für 2-Mengen-Spülung, zu Geberit Aufputzspülkasten AP128: weiss-alpin	
2	240.069.00.1	Geberit Panzerschlauch, DN8 L285 Mutter 3/8"	
4	240.989.00.1	Geberit Panzerschlauch: 30 cm	
5	243.634.00.1	Spülventil, zu Geberit Aufputzspülkasten AP128	
5.1	816.418.00.1	Flachdichtung, zu Geberit Spülventilen von Aufputz- und Unterputzspülkästen, 63 x 32 mm	
6	816.803.11.1	Verschlusszapfen, zu Geberit Aufputzspülkasten: weiss-alpin	
7	240.986.00.1	Bassin, zu Geberit Aufputzspülkasten AP128	

#	Art.-Nr.	Bezeichnung	Bemerkungen
8	217.807.00.1	Staueinsatz, zu Geberit Aufputzspülkästen	
9	216.786.00.1	Befestigungsset, zu Geberit Aufputzspülkasten AP128 aufgesetzt	
11	813.812.00.1	Geberit Flachdichtung	
12	992.176.00.1	Geberit Dichtmasse Gebomastic	
13	215.293.21.1	Geberit Nippel exzentrisch: glanzverchromt, G 1/2"	
14	240.154.00.1	Eckventil G 1/2", zu Geberit Aufputzspülkästen	
15	817.603.11.1	Geberit Rosette zweiteilig: weiss-alpin	
17	240.719.00.1	Geberit Füllventil Typ 380, Wasseranschluss seitlich, 3/8", Nippel aus Messing	
17		Geberit Füllventil Typ 380, Wasseranschluss seitlich	