## Lavabo # 23991000002 |< 1000 mm >|

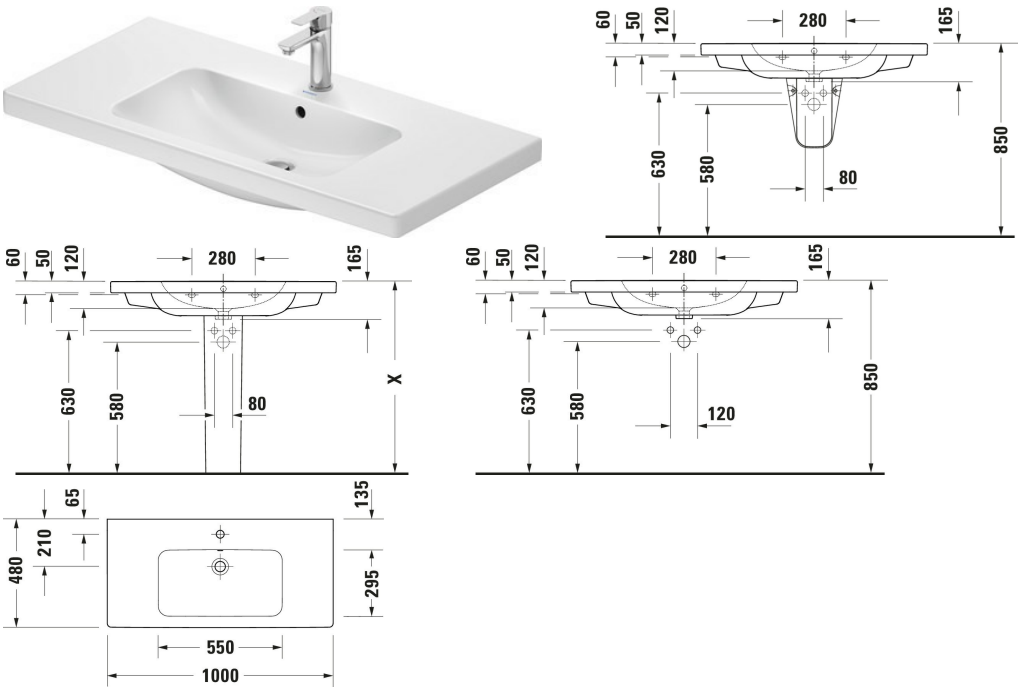


| Lavabo | Dimensione | Peso | Cod. Art. |
|---|---|---|---|
| Rotonda, Numero di postazioni lavabo: 1 Al centro, Smaltato sotto, Parete posteriore smaltata: No, 1000 mm, Dimensioni interne: 550x120 mm | | | |
| **Colori** | | | |
| 00 Bianco lucido | | | |
| **Versione** | | | |
| ● Bianco lucido, Bordo per la rubinetteria: Sì, Numero dei fori rubinetteria: 1 Al centro, Troppopieno: Sì | 1000x480 mm | 27,000 kg | 23991000002 |
| **Infobox** | | | |
| In abbinamento alle basi sottolavabo si consiglia l'uso di un sifone salvaspazio / Per fissare i lavabi di larghezza superiore a 1000 mm sono necessari 2 kit di fissaggio cod. art. #6951000000 | | | |
| **Accessori** | | | |
| Sifone salvaspazio | 360 x 390 mm | 0.372 kg | 005076 |
| **Prodotti abbinabili** | | | |
| Semicolonna Tipo di montaggio: A parete, 245 x 268 mm | 245 x 268 mm | | 085718 |

**Lavabo** # 23991000002 |< 1000 mm >|

| | | |
|---|---|---|
| Base sottolavabo sospesa Numero di elementi estraibili: 2, Maniglia, Scasso per il sifone: Sì, Coprisifone: Sì, Chiusura automatica rallentata, Suddivisione interna Optional, Articoli necessari: Lavabo D-Code # 239910, 984 x 460 mm | 984 x 460 mm | DC4673 |
| Base sottolavabo sospesa Numero di elementi estraibili: 1, Maniglia, Chiusura automatica rallentata, Suddivisione interna Optional, Articoli necessari: Lavabo D-Code # 239910, 984 x 460 mm | 984 x 460 mm | DC4668 |
| Colonna Tipo di montaggio: A pavimento, 190 x 190 mm | 190 x 190 mm | 086601 |
| | | |

*Tutte le schede tecniche contengono le dimensioni necessarie (in mm), nel rispetto delle tolleranze standard. Le dimensioni esatte possono essere determinate solo sul prodotto finito.*