Lavabo # 23991000002 |< 1000 mm >|

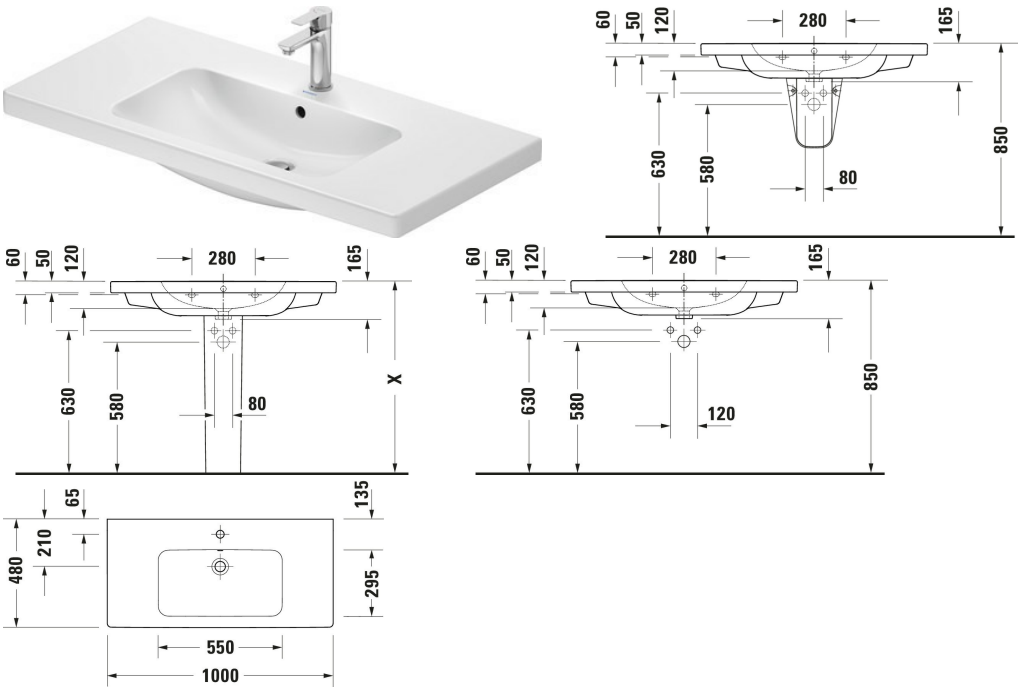

Lavabo	Dimension	Poids	Numéro de commande
Rond, Nombre espaces de toilette: 1 Au centre, Dessous émaillé, Arrière émaillé: Non, 1000 mm, Dimension intérieure: 550x120 mm			
Finitions			
00 Blanc brillant			
Variante			
● Blanc brillant, Plage de robinetterie: Oui, Nombre de trous de robinetterie par espace de toilette: 1 Au centre, Trop-plein: Oui	1000x480 mm	27,000 kg	23991000002
Infobox			
Pour la fixation de lavabos à partir de 1 000 mm, deux fixations #6951000000 sont nécessaires / Siphon gain de place vivement conseillé en combinaison avec un meuble sous lavabo			
Accessoires			
Siphon gain de place	360 x 390 mm	0.372 kg	005076
Produits adaptés			
Cache-siphon Type de montage: Suspendu, 245 x 268 mm	245 x 268 mm		085718

Lavabo # 23991000002 |< 1000 mm >|

Meuble sous lavabo suspendu Nombre casiers coulissants: 2, Poignée, Découpe siphon: Oui, Cache métallique: Oui, Retour automatique avec fermeture amortie, Organiseur de tiroir En option, Articles obligatoires: Lavabo D-Code # 239910, 984 x 460 mm	984 x 460 mm	DC4673
Meuble sous lavabo suspendu Nombre casiers coulissants: 1, Poignée, Retour automatique avec fermeture amortie, Organiseur de tiroir En option, Articles obligatoires: Lavabo D-Code # 239910, 984 x 460 mm	984 x 460 mm	DC4668
Colonne Type de montage: A poser, 190 x 190 mm	190 x 190 mm	086601

Nos croquis indiquent toutes les dimensions nécessaires, en tenant compte des tolérances standard. Ces dimensions sont indicatives. Les dimensions exactes ne peuvent être prises que sur le produit fini.