Waschtisch # 23991000002 |< 1000 mm >|

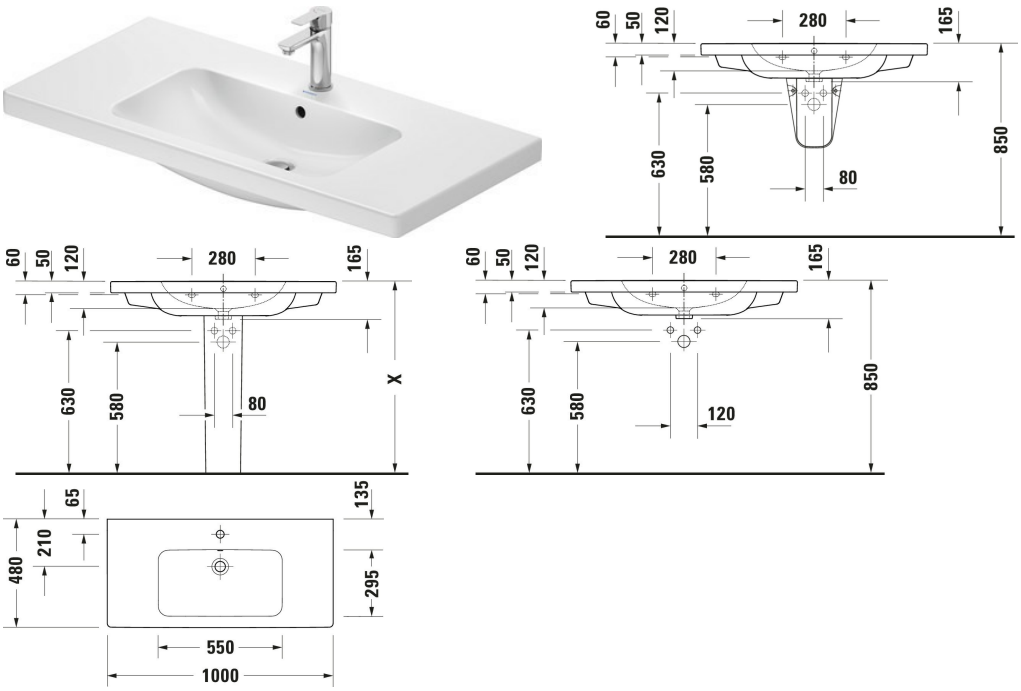

Waschtisch	Grösse	Gewicht	Bestellnummer
Rund, Anzahl Waschplätze: 1 Mitte, Von unten glasiert, Rückwand glasiert: Nein, 1000 mm, Innenbemaßung: 550x120 mm			
Farben			
00 Weiß Hochglanz			
Variante			
● Weiß Hochglanz, Hahnlochbank: Ja, Anzahl Hahnlöcher pro Waschplatz: 1 Mitte, Überlauf: Ja	1000x480 mm	27,000 kg	23991000002
Infobox			
Raumsparsiphon wird empfohlen in Verbindung mit Waschtischunterbau / Zur Befestigung von Waschtischen ab der Größe 1000 mm werden zwei Befestigungen mit der Artikelnr. #6951000000 benötigt			
Zubehör			
Raumsparsiphon	360 x 390 mm	0.372 kg	005076
Passende Produkte			
Halbsäule Montageart: Wandhängend, 245 x 268 mm	245 x 268 mm		085718

Waschtisch # 23991000002 |< 1000 mm >|

Waschtischunterbau wandhängend Anzahl Auszüge: 2, Griff, Siphonausschnitt: Ja, Schürze: Ja, Selbsteinzug mit Dämpfung, Inneneinteilung Optional, Notwendige Artikel: Waschtisch D-Code # 239910, 984 x 460 mm	984 x 460 mm	DC4673
Waschtischunterbau wandhängend Anzahl Auszüge: 1, Griff, Selbsteinzug mit Dämpfung, Inneneinteilung Optional, Notwendige Artikel: Waschtisch D-Code # 239910, 984 x 460 mm	984 x 460 mm	DC4668
Standsäule Montageart: Bodenstehend, 190 x 190 mm	190 x 190 mm	086601

Alle Zeichnungen enthalten alle notwendigen Masse (mm), die den üblichen Toleranzen unterliegen. Exakte Masse können nur am Produkt abgenommen werden.