Lavabo # 23998000002 |< 800 mm >|

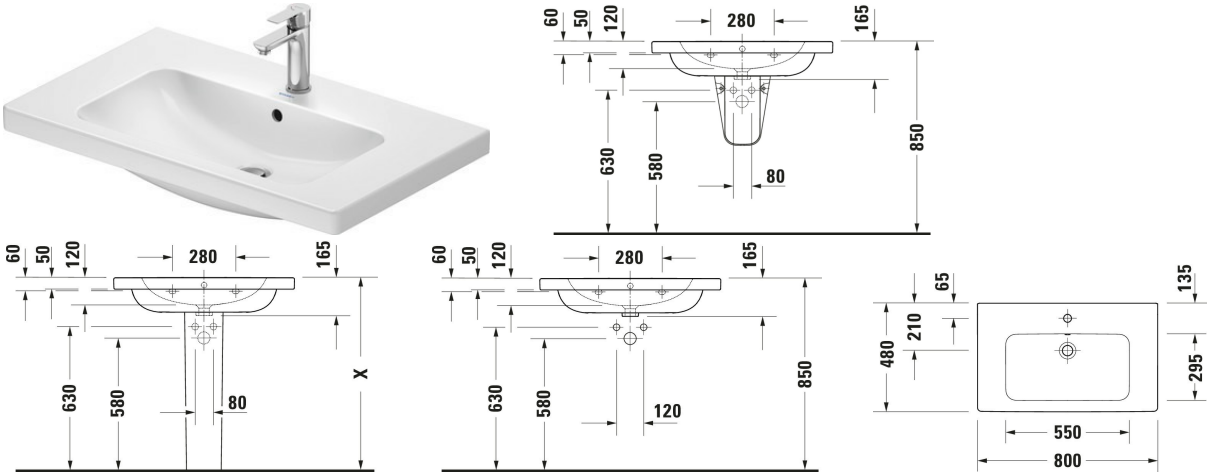

Lavabo	Dimension	Poids	Numéro de commande
Rond, Nombre espaces de toilette: 1 Au centre, Dessous émaillé, Arrière émaillé: Non, 800 mm, Dimension intérieure: 550x120 mm			
Finitions			
00 Blanc brillant			
Variante			
● Blanc brillant, Plage de robinetterie: Oui, Nombre de trous de robinetterie par espace de toilette: 1 Au centre, Trop-plein: Oui	800x480 mm	24,000 kg	23998000002
Infobox			
Siphon gain de place vivement conseillé en combinaison avec un meuble sous lavabo			
Accessoires			
Siphon gain de place	360 x 390 mm	0.372 kg	005076
Produits adaptés			
Cache-siphon Type de montage: Suspendu, 245 x 268 mm	245 x 268 mm		085718
Meuble sous lavabo suspendu Nombre casiers coulissants: 2, Poignée, Découpe siphon: Oui, Cache métallique: Oui, Retour automatique avec fermeture amortie, Organiseur de tiroir En option, Articles obligatoires: Lavabo D-Code # 239980, 784 x 460 mm	784 x 460 mm		DC4672
Meuble sous lavabo suspendu Nombre casiers coulissants: 1, Poignée, Retour automatique avec fermeture amortie, Organiseur de tiroir En option, Articles obligatoires: Lavabo D-Code # 239980, 784 x 460 mm	784 x 460 mm		DC4667

Lavabo # 23998000002 |< 800 mm >|

Colonne Type de montage: A poser, 190 x 190 mm	190 x 190 mm	086601

Nos croquis indiquent toutes les dimensions nécessaires, en tenant compte des tolérances standard. Ces dimensions sont indicatives. Les dimensions exactes ne peuvent être prises que sur le produit fini.