Waschtisch # 236780..00 / 236780..60 / 236780..00 / 236780..00 |< 800 mm >|

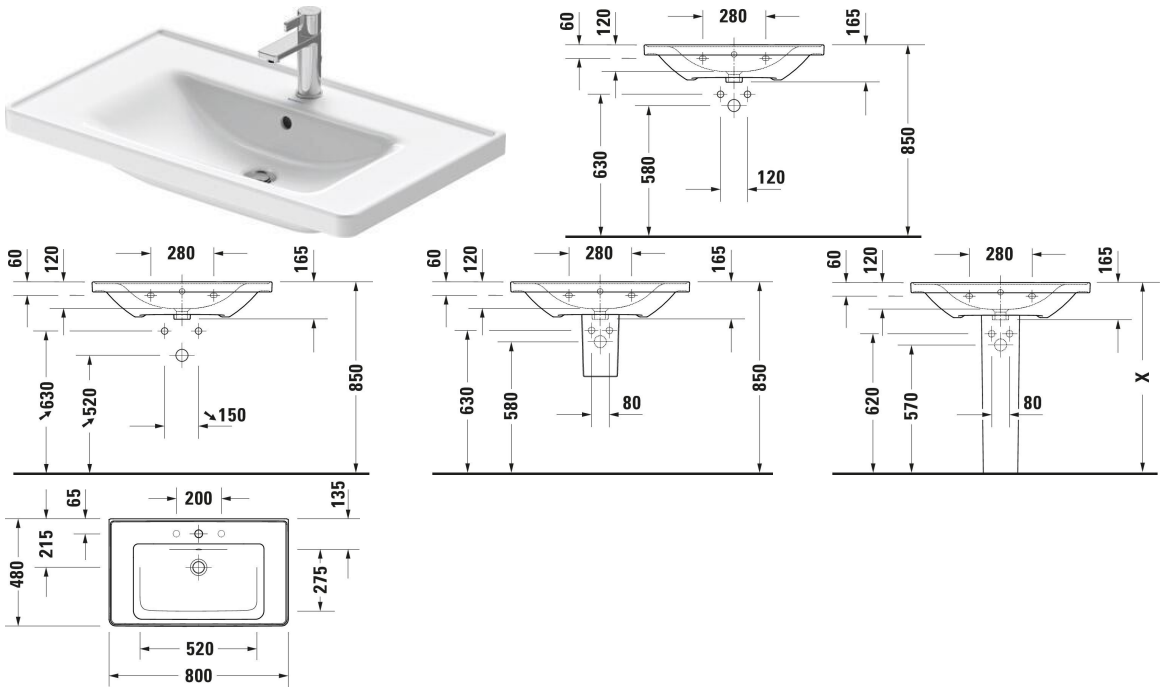

Waschtisch	Grösse	Gewicht	Bestellnummer
D-shaped, Hahnlochbank: Ja, Überlauf: Ja, Von unten glasiert, 800 mm, Innenbemaßung: 520x275 mm			
Farben			
00 Weiß Hochglanz 13 Anthrazit Matt 32 Weiß Seidenmatt			
Variante			
● Weiß Hochglanz, Rechteckig, Anzahl Waschplätze: 1 Mitte, Anzahl Hahnlöcher pro Waschplatz: 1 Mitte, Rückwand glasiert: Nein	800x480 mm	22,000 kg	236780..00
⊠ Weiß Hochglanz, Rechteckig, Anzahl Waschplätze: 1 Mitte, Rückwand glasiert: Nein	800x480 mm	22,000 kg	236780..60
Anthrazit Matt, Anzahl Waschplätze: 1 Mitte, Rückwand glasiert: Nein	800x480 mm	21,760 kg	236780..00
Weiß Seidenmatt, Anzahl Waschplätze: 1 Mitte, Rückwand glasiert: Nein	800x480 mm	21,760 kg	236780..00
Zubehör			
Push-open Ventil Ø 63,5 mm	Ø 63.5 mm	0.34 kg	005052
Röhrensiphon	310 x 115 mm	0.32 kg	005026
Designsiphon	76 x 483 mm	1.5 kg	005036

Waschtisch # 236780..00 / 236780..60 / 236780..00 / 236780..00 |< 800 mm >|

Passende Produkte		
Waschtischunterbau wandhängend Anzahl Auszüge: 1, Griff, Selbsteinzug mit Dämpfung, Inneneinteilung Optional, Notwendige Artikel: Waschtisch D-Neo # 236780, 236980, 237080, 784 x 452 mm	784 x 452 mm	DE4255
Waschtischunterbau wandhängend Anzahl Auszüge: 2, Griff, Siphonausschnitt: Ja, Schürze: Ja, Selbsteinzug mit Dämpfung, Inneneinteilung Optional, Notwendige Artikel: Waschtisch D-Neo # 236780, 784 x 452 mm	784 x 452 mm	DE4355
Halbsäule Montageart: Wandhängend, 175 x 280 mm	175 x 280 mm	085843
Standsäule Montageart: Bodenstehend, 170 x 190 mm	170 x 190 mm	085842
Waschtischunterbau wandhängend Anzahl Auszüge: 1, Griff Anthrazit, Selbsteinzug mit Dämpfung, Inneneinteilung Optional, Notwendige Artikel: Waschtisch D-Neo # 236780, 236980, 237080, 784 x 455 mm	784 x 455 mm	K25083
Waschtischunterbau wandhängend Anzahl Auszüge: 2, Griff Anthrazit, Siphonausschnitt: Ja, Schürze: Ja, Selbsteinzug mit Dämpfung, Inneneinteilung Optional, Notwendige Artikel: Waschtisch D-Neo # 236780, 784 x 455 mm	784 x 455 mm	K25283

Empfohlene Armaturen		
Einhebel-Waschtischmischer M Keramikmischsystem, Höhe: 175 mm, Ausladung: 113 mm, Strahlart: Normalstrahl, Strahlformer mit Kippfunktion, empfohlener Betriebsdruck: 1 - 5 bar, Geräuschklasse: I, Griffvariante: Hebelgriff, 143 x 46 mm	143 x 46 mm	C11020001
Einhebel-Waschtischmischer M Chrom, Keramikmischsystem, Höhe: 170 mm, Ausladung: 139 mm, Strahlart: Normalstrahl, Strahlformer mit Kippfunktion, Temperaturbegrenzung einstellbar, empfohlener Betriebsdruck: 1 - 5 bar, Geräuschklasse: I, Griffvariante: Hebelgriff, 175 x 41 mm	175 x 41 mm	B11020001
Einhebel-Waschtischmischer M Chrom, Keramikmischsystem, Höhe: 165 mm, Ausladung: 138,5 mm, Strahlart: Normalstrahl, Strahlformer mit Kippfunktion, Temperaturbegrenzung einstellbar, empfohlener Betriebsdruck: 1 - 5 bar, Geräuschklasse: I, Griffvariante: Hebelgriff, 175 x 41 mm	175 x 41 mm	B21020001
Einhebel-Waschtischmischer Keramikmischsystem, Höhe: 74 mm, Strahlart: Normalstrahl, Strahlformer mit Kippfunktion, Inkl. Sichtteile, empfohlener Betriebsdruck: 1 - 5 bar, Geräuschklasse: I, Griffvariante: Hebelgriff, Unified Water Label (UWL) Klasse: 1, 173 x 174 mm	173 x 174 mm	C11070003
Einhebel-Waschtischmischer M Chrom, Keramikmischsystem, Höhe: 170 mm, Ausladung: 139 mm, Anschlussart: Flexible Anschlussschläuche, 3/8", Strahlart: Normalstrahl, Strahlformer mit Kippfunktion, Temperaturbegrenzung einstellbar, empfohlener Betriebsdruck: 1 - 5 bar, Geräuschklasse: I, Griffvariante: Hebelgriff, 175 x 41 mm	175 x 41 mm	B11020002
Einhebel-Waschtischmischer Keramikmischsystem, Höhe: 74 mm, Anschlussart: Grundkörper, Strahlart: Normalstrahl, Strahlformer mit Kippfunktion, Inkl. Sichtteile, empfohlener Betriebsdruck: 1 - 5 bar, Geräuschklasse: I, Griffvariante: Hebelgriff, Unified Water Label (UWL) Klasse: 1, 173 x 225 mm	173 x 225 mm	C11070004

Waschtisch # 236780..00 / 236780..60 / 236780..00 / 236780..00 |< 800 mm >|

Einhebel-Waschtischmischer M Chrom, Keramikmischsystem, Höhe: 165 mm, Ausladung: 138,5 mm, Anschlussart: Flexible Anschlussschläuche, 3/8", Strahlart: Normalstrahl, Strahlformer mit Kippfunktion, Temperaturbegrenzung einstellbar, empfohlener Betriebsdruck: 1 - 5 bar, Geräuschklasse: I, Griffvariante: Hebelgriff, 175 x 41 mm	175 x 41 mm	B21020002
Einhebel-Waschtischmischer M Chrom, Keramikmischsystem, Höhe: 165 mm, Ausladung: 109 mm, Strahlart: Normalstrahl, Strahlformer mit Kippfunktion, Temperaturbegrenzung einstellbar, Durchflussmenge (3 bar): 5 l/min, empfohlener Betriebsdruck: 1 - 5 bar, Griffvariante: Hebelgriff, 50 x 154 mm	50 x 154 mm	DE1020001
Einhebel-Waschtischmischer M FreshStart FreshStart, Chrom, Keramikmischsystem, Höhe: 165 mm, Ausladung: 109 mm, Strahlart: Normalstrahl, Strahlformer mit Kippfunktion, Temperaturbegrenzung einstellbar, Durchflussmenge (3 bar): 5,5 l/min, empfohlener Betriebsdruck: 1 - 5 bar, Griffvariante: Hebelgriff, 50 x 154 mm	50 x 154 mm	DE1021001

Ausschreibungstext

DURAVIT D-Neo, Design by Bertrand Lejoly, Waschtisch, Möbelwaschtisch 800 mm Weiß Hochglanz, mit Hahnlochbank, mit und ohne Hahnloch, mit Überlauf, komplett von unten glasiert für mehr Hygiene und damit auch perfekt als Einzellösung geeignet, aus hochwertiger, langlebiger Sanitärkeramik: besonders widerstandsfähiges, kratzresistentes Material mit hohem Härtegrad, reinigungsfreundlicher und hygienischer Oberfläche, wandhängende Montage, für die Montage mit Möbeln geeignet, Abmessungen (BxTxHx) 800x480x165 mm, mit Hahnloch Best. Nr. 2367800000, ohne Hahnloch Best. Nr. 2367800060

Alle Zeichnungen enthalten alle notwendigen Masse (mm), die den üblichen Toleranzen unterliegen. Exakte Masse können nur am Produkt abgenommen werden.