Lavabo double # 233613..00 / 233613..60 / 233613..00 / 233613..60 |< 1300 mm >|

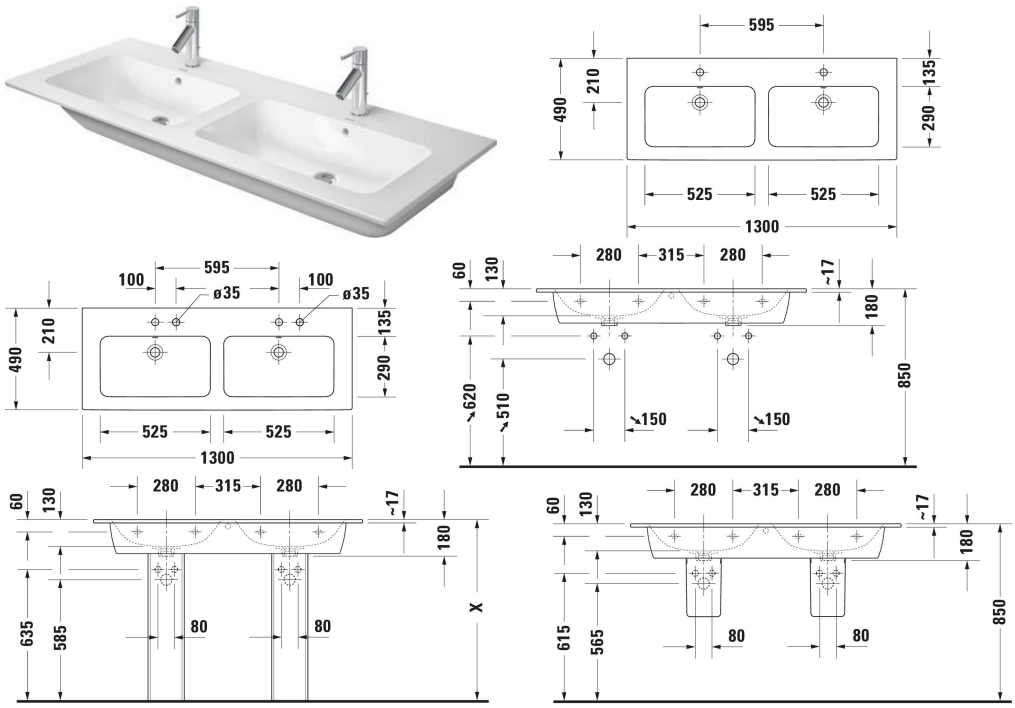

Lavabo double	Dimension	Poids	Numéro de commande
Rectangulaire, Plage de robinetterie: Oui, Trop-plein: Oui, Dessous émaillé, Arrière émaillé: Non, 1300 mm, Dimension intérieure: 525x290 mm			
Finitions			
AA Blanc brillant, DuraShield AC Blanc satiné, DuraShield			
Variante			
● ● Blanc brillant, DuraShield, Nombre espaces de toilette: 2 A gauche, A droite, Nombre de trous de robinetterie par espace de toilette: 1 Au centre	1300x490 mm	37,000 kg	233613..00
⊠ Blanc brillant, DuraShield, Nombre espaces de toilette: 2 A gauche, A droite	1300x490 mm	37,000 kg	233613..60
● ● Blanc satiné, DuraShield, Nombre espaces de toilette: 2 A gauche, A droite, Nombre de trous de robinetterie par espace de toilette: 1 Au centre	1300x490 mm	37,000 kg	233613..00
⊠ Blanc satiné, DuraShield, Nombre espaces de toilette: 2 A gauche, A droite	1300x490 mm	37,000 kg	233613..60
Infobox			
Siphon gain de place vivement conseillé en combinaison avec un meuble sous lavabo / Pour la fixation de lavabos à partir de 1 000 mm, deux fixations #6951000000 sont nécessaires			

Lavabo double # 233613..00 / 233613..60 / 233613..00 / 233613..60 |< 1300 mm >|

Accessoires			
Siphon gain de place	360 x 390 mm	0.372 kg	005076
Bonde push-open Ø 63,5 mm	Ø 63.5 mm	0.34 kg	005052

Produits adaptés			
Meuble sous lavabo à poser Nombre casiers coulissants: 2, Poignée, Découpe siphon: Oui, Cache métallique: Oui, Retour automatique avec fermeture amortie, Organiseur de tiroir En option, Articles obligatoires: Lavabo double ME by Starck # 233613, 1280 x 477 mm	1280 x 477 mm		SV4647
Colonne Type de montage: A poser, 175 x 210 mm	175 x 210 mm		085839
Cache-siphon Blanc, Type de montage: Suspendu, Matériel de fixation incl., 170 x 300 mm	170 x 300 mm		085840
Meuble sous lavabo suspendu Nombre casiers coulissants: 2, Sans poignée, Découpe siphon: Oui, Cache métallique: Oui, Retour automatique avec fermeture amortie, Technologie Tip-On, Système d'aménagement intérieur En option, Articles obligatoires: Lavabo double ME by Starck # 233613, 1290 x 481 mm	1290 x 481 mm		LC6258
Meuble sous lavabo suspendu Nombre casiers coulissants: 4, Sans poignée, Découpe siphon: Oui, Cache métallique: Oui, Retour automatique avec fermeture amortie, Technologie Tip-On, Système d'aménagement intérieur En option, Articles obligatoires: Lavabo double ME by Starck # 233613, 1290 x 481 mm	1290 x 481 mm		LC6259
Meuble sous lavabo suspendu Nombre casiers coulissants: 2, Poignée Argent, Découpe siphon: Oui, Cache métallique: Oui, Retour automatique avec fermeture amortie, Organiseur de tiroir En option, Articles obligatoires: Lavabo double ME by Starck # 233613, 1270 x 475 mm	1270 x 475 mm		KT6432
Meuble sous lavabo suspendu Nombre casiers coulissants: 4, Poignée Argent, Découpe siphon: Oui, Cache métallique: Oui, Retour automatique avec fermeture amortie, Organiseur de tiroir En option, Articles obligatoires: Lavabo double ME by Starck # 233613, 1270 x 475 mm	1270 x 475 mm		KT6433
Meuble sous lavabo suspendu Nombre casiers coulissants: 4, Sans poignée, Découpe siphon: Oui, Cache métallique: Oui, Retour automatique avec fermeture amortie, Technologie Tip-On, Profilé: Chromé, brillant, Aluminium, Système d'aménagement intérieur En option, Articles obligatoires: Lavabo double ME by Starck # 233613, 1280 x 478 mm	1280 x 478 mm		XS4175
Meuble sous lavabo suspendu Nombre casiers coulissants: 1, Poignée, Retour automatique avec fermeture amortie, Organiseur de tiroir En option, Articles obligatoires: Lavabo double ME by Starck # 233613, 1280 x 462 mm	1280 x 462 mm		DE4265
Meuble sous lavabo suspendu Nombre casiers coulissants: 2, Poignée, Découpe siphon: Oui, Cache métallique: Oui, Retour automatique avec fermeture amortie, Organiseur de tiroir En option, Articles obligatoires: Lavabo double ME by Starck # 233613, 1280 x 462 mm	1280 x 462 mm		DE4365

Lavabo double # 233613..00 / 233613..60 / 233613..00 / 233613..60 |< 1300 mm >|

Meuble sous lavabo suspendu Nombre casiers coulissants: 1, Poignée Anthracite, Retour automatique avec fermeture amortie, Organiseur de tiroir En option, Articles obligatoires: Lavabo double ME by Starck # 233613, 1280 x 480 mm	1280 x 480 mm	K25066
Meuble sous lavabo suspendu Nombre casiers coulissants: 2, Poignée Anthracite, Découpe siphon: Oui, Cache métallique: Oui, Retour automatique avec fermeture amortie, Organiseur de tiroir En option, Articles obligatoires: Lavabo double ME by Starck # 233613, 1280 x 480 mm	1280 x 480 mm	K25266

Nos croquis indiquent toutes les dimensions nécessaires, en tenant compte des tolérances standard. Ces dimensions sont indicatives. Les dimensions exactes ne peuvent être prises que sur le produit fini.