Doppelwaschtisch # 233613..00 / 233613..60 / 233613..00 / 233613..60 |< 1300 mm >|

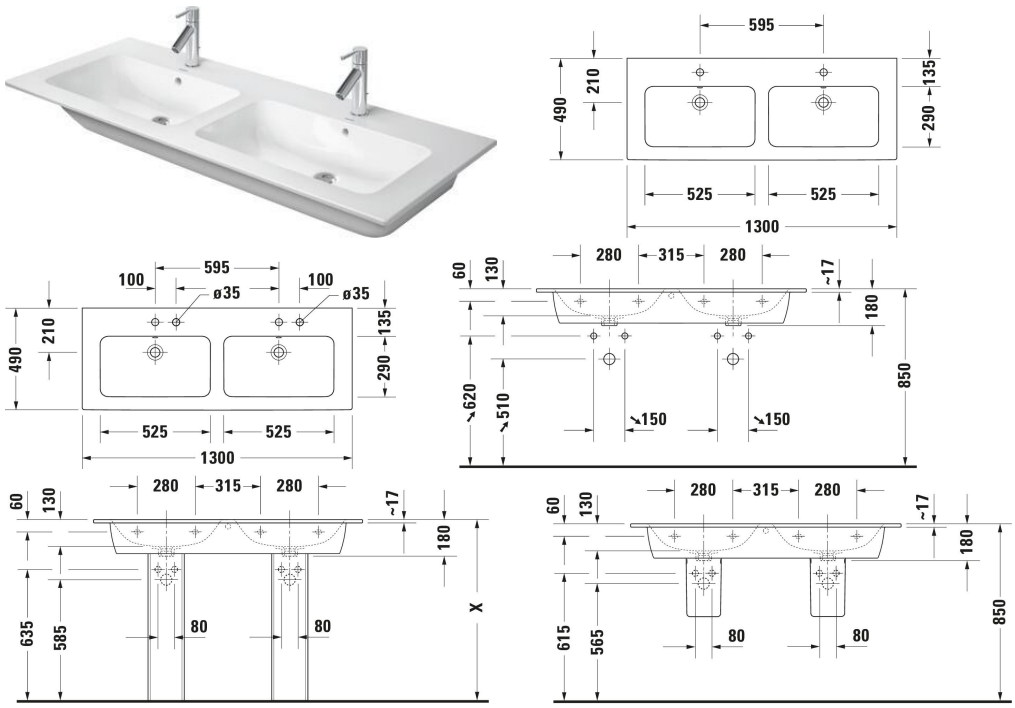

Doppelwaschtisch	Grösse	Gewicht	Bestellnummer
Rechteckig, Hahnlochbank: Ja, Überlauf: Ja, Von unten glasiert, Rückwand glasiert: Nein, 1300 mm, Innenbemaßung: 525x290 mm			
Farben			
AA Weiß Hochglanz, DuraShield AC Weiß Seidenmatt, DuraShield			
Variante			
● ● Weiß Hochglanz, DuraShield, Anzahl Waschplätze: 2 Links, Rechts, Anzahl Hahnlöcher pro Waschplatz: 1 Mitte	1300x490 mm	37,000 kg	233613..00
⊠ Weiß Hochglanz, DuraShield, Anzahl Waschplätze: 2 Links, Rechts	1300x490 mm	37,000 kg	233613..60
● ● Weiß Seidenmatt, DuraShield, Anzahl Waschplätze: 2 Links, Rechts, Anzahl Hahnlöcher pro Waschplatz: 1 Mitte	1300x490 mm	37,000 kg	233613..00
⊠ Weiß Seidenmatt, DuraShield, Anzahl Waschplätze: 2 Links, Rechts	1300x490 mm	37,000 kg	233613..60
Infobox			
Raumsparsiphon wird empfohlen in Verbindung mit Waschtischunterbau / Zur Befestigung von Waschtischen ab der Größe 1000 mm werden zwei Befestigungen mit der Artikelnr. #6951000000 benötigt			

Doppelwaschtisch # 233613..00 / 233613..60 / 233613..00 / 233613..60 |< 1300 mm >|

Zubehör			
Raumsparsiphon	360 x 390 mm	0.372 kg	005076
Push-open Ventil Ø 63,5 mm	Ø 63.5 mm	0.34 kg	005052

Passende Produkte			
Waschtischunterbau bodenstehend Anzahl Auszüge: 2, Griffleiste, Siphonausschnitt: Ja, Schürze: Ja, Selbsteinzug mit Dämpfung, Inneneinteilung Optional, Notwendige Artikel: Doppelwaschtisch ME by Starck # 233613, 1280 x 477 mm	1280 x 477 mm		SV4647
Standsäule Montageart: Bodenstehend, 175 x 210 mm	175 x 210 mm		085839
Halbsäule Weiß, Montageart: Wandhängend, Inkl. Befestigungsmaterial, 170 x 300 mm	170 x 300 mm		085840
Waschtischunterbau wandhängend Anzahl Auszüge: 2, Grifflos, Siphonausschnitt: Ja, Schürze: Ja, Selbsteinzug mit Dämpfung, Tip-on Technik, Einrichtungssystem Optional, Notwendige Artikel: Doppelwaschtisch ME by Starck # 233613, 1290 x 481 mm	1290 x 481 mm		LC6258
Waschtischunterbau wandhängend Anzahl Auszüge: 4, Grifflos, Siphonausschnitt: Ja, Schürze: Ja, Selbsteinzug mit Dämpfung, Tip-on Technik, Einrichtungssystem Optional, Notwendige Artikel: Doppelwaschtisch ME by Starck # 233613, 1290 x 481 mm	1290 x 481 mm		LC6259
Waschtischunterbau wandhängend Anzahl Auszüge: 2, Griffleiste Silber, Siphonausschnitt: Ja, Schürze: Ja, Selbsteinzug mit Dämpfung, Inneneinteilung Optional, Notwendige Artikel: Doppelwaschtisch ME by Starck # 233613, 1270 x 475 mm	1270 x 475 mm		KT6432
Waschtischunterbau wandhängend Anzahl Auszüge: 4, Griffleiste Silber, Siphonausschnitt: Ja, Schürze: Ja, Selbsteinzug mit Dämpfung, Inneneinteilung Optional, Notwendige Artikel: Doppelwaschtisch ME by Starck # 233613, 1270 x 475 mm	1270 x 475 mm		KT6433
Waschtischunterbau wandhängend Anzahl Auszüge: 4, Grifflos, Siphonausschnitt: Ja, Schürze: Ja, Selbsteinzug mit Dämpfung, Tip-on Technik, Profil: Chrom, Hochglanz, Aluminium, Einrichtungssystem Optional, Notwendige Artikel: Doppelwaschtisch ME by Starck # 233613, 1280 x 478 mm	1280 x 478 mm		XS4175
Waschtischunterbau wandhängend Anzahl Auszüge: 1, Griff, Selbsteinzug mit Dämpfung, Inneneinteilung Optional, Notwendige Artikel: Doppelwaschtisch ME by Starck # 233613, 1280 x 462 mm	1280 x 462 mm		DE4265
Waschtischunterbau wandhängend Anzahl Auszüge: 2, Griff, Siphonausschnitt: Ja, Schürze: Ja, Selbsteinzug mit Dämpfung, Inneneinteilung Optional, Notwendige Artikel: Doppelwaschtisch ME by Starck # 233613, 1280 x 462 mm	1280 x 462 mm		DE4365
Waschtischunterbau wandhängend Anzahl Auszüge: 1, Griff Anthrazit, Selbsteinzug mit Dämpfung, Inneneinteilung Optional, Notwendige Artikel: Doppelwaschtisch ME by Starck # 233613, 1280 x 480 mm	1280 x 480 mm		K25066

Doppelwaschtisch # 233613..00 / 233613..60 / 233613..00 / 233613..60 |< 1300 mm >|

Waschtischunterbau wandhängend Anzahl Auszüge: 2, Griff Anthrazit, Siphonausschnitt: Ja, Schürze: Ja, Selbsteinzug mit Dämpfung, Inneneinteilung Optional, Notwendige Artikel: Doppelwaschtisch ME by Starck # 233613, 1280 x 480 mm	1280 x 480 mm	K25266

Ausschreibungstext

DURAVIT ME by Starck Doppelwaschtisch Design by Philippe Starck, mit Überlauf aus Sanitärkeramik. Zwei rechteckige Becken, dezent abgerundeten Ecken und große Innenbecken, Beckengröße (BxT) 525x290mm, Hahnlochbank (T)=135mm. Montageoptionen: Halbsäulen, Standsäulen oder Unterschrank. Abmessungen(BxTxH) 1300x490x180mm. Für Einlocharmatur: Weiß Best.Nr.2336130000. Weiß/Seidenmatt Best.Nr. 2336133200. Für Zweilocharmatur: Weiß Best.Nr.2336130058. Weiß/Seidenmatt Best.Nr. 2336133258. Ohne Hahnloch: Weiß Best.Nr.2336130060. Weiß/Seidenmatt Best.Nr. 2336133260.

Alle Zeichnungen enthalten alle notwendigen Masse (mm), die den üblichen Toleranzen unterliegen. Exakte Masse können nur am Produkt abgenommen werden.