Lavabo # 233612..00 / 233612..60 / 233612..00 / 233612..60 |< 1230 mm >|

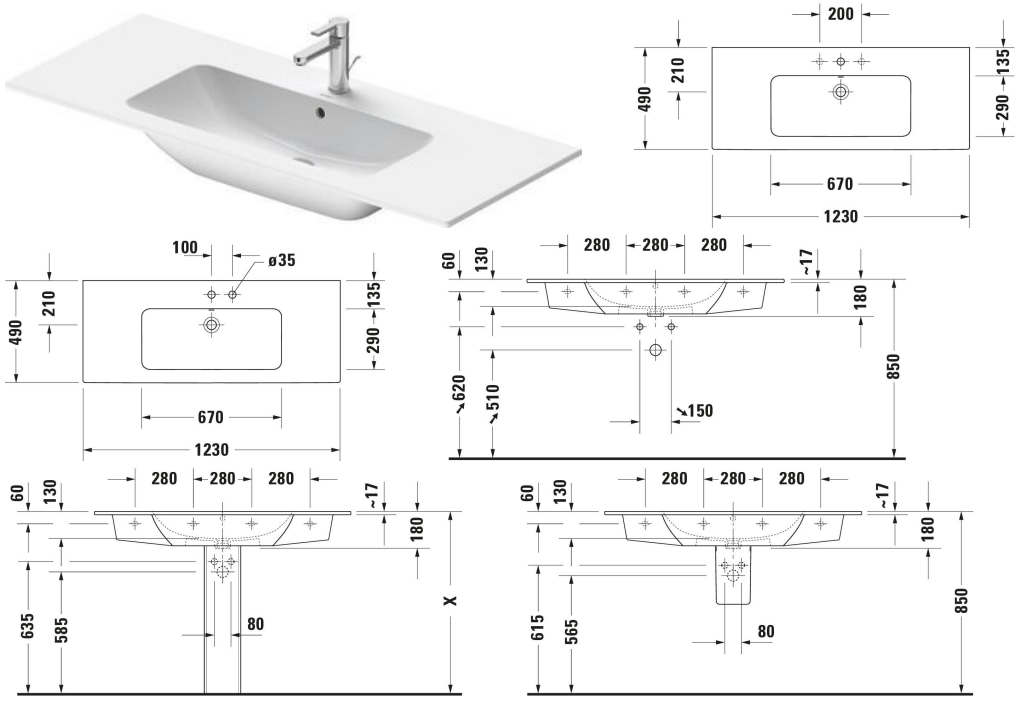

Lavabo	Dimension	Poids	Numéro de commande
Rectangulaire, Plage de robinetterie: Oui, Trop-plein: Oui, Arrière émaillé: Non, 1230 mm, Dimension intérieure: 670x290 mm			
Finitions			
AA Blanc brillant, DuraShield AC Blanc satiné, DuraShield			
Variante			
● Blanc brillant, DuraShield, Nombre espaces de toilette: 1 Au centre, Nombre de trous de robinetterie par espace de toilette: 1 Au centre	1230x490 mm	29,200 kg	233612..00
⊠ Blanc brillant, DuraShield, Nombre espaces de toilette: 1 Au centre	1230x490 mm	29,200 kg	233612..60
● Blanc satiné, DuraShield, Nombre espaces de toilette: 1 Au centre, Nombre de trous de robinetterie par espace de toilette: 1 Au centre	1230x490 mm	29,200 kg	233612..00
⊠ Blanc satiné, DuraShield, Nombre espaces de toilette: 1 Au centre	1230x490 mm	29,200 kg	233612..60
Infobox			
Siphon gain de place vivement conseillé en combinaison avec un meuble sous lavabo / Pour la fixation de lavabos à partir de 1 000 mm, deux fixations #6951000000 sont nécessaires			

DURAVIT

Lavabo # 233612..00 / 233612..60 / 233612..00 / 233612..60 |< 1230 mm >|

Accessoires			
Siphon gain de place	360 x 390 mm	0.372 kg	005076
Bonde push-open Ø 63,5 mm	Ø 63.5 mm	0.34 kg	005052

Produits adaptés		
Meuble sous lavabo à poser Nombre casiers coulissants: 2, Poignée, Découpe siphon: Oui, Cache métallique: Oui, Retour automatique avec fermeture amortie, Organiseur de tiroir En option, Articles obligatoires: Lavabo ME by Starck # 236112, 233612, 1210 x 477 mm	1210 x 477 mm	SV4646
Meuble sous lavabo suspendu Nombre casiers coulissants: 1, Sans poignée, Retour automatique avec fermeture amortie, Technologie Tip-On, Système d'aménagement intérieur En option, Articles obligatoires: Lavabo ME by Starck # 233612, 236112, 1220 x 481 mm	1220 x 481 mm	LC6143
Meuble sous lavabo suspendu Nombre casiers coulissants: 2, Sans poignée, Découpe siphon: Oui, Cache métallique: Oui, Retour automatique avec fermeture amortie, Technologie Tip-On, Système d'aménagement intérieur En option, Articles obligatoires: Lavabo ME by Starck # 233612, 236112, 1220 x 481 mm	1220 x 481 mm	LC6243
Meuble sous lavabo à poser Nombre casiers coulissants: 2, Sans poignée, Découpe siphon: Oui, Cache métallique: Oui, Retour automatique avec fermeture amortie, Technologie Tip-On, Système d'aménagement intérieur En option, Pieds En option, Articles obligatoires: Lavabo ME by Starck # 233612, 236112, 1220 x 481 mm	1220 x 481 mm	LC6628
Colonne Type de montage: A poser, 175 x 210 mm	175 x 210 mm	085839
Cache-siphon Blanc, Type de montage: Suspendu, Matériel de fixation incl., 170 x 300 mm	170 x 300 mm	085840
Meuble sous lavabo suspendu Nombre casiers coulissants: 1, Poignée Argent, Retour automatique avec fermeture amortie, Organiseur de tiroir En option, Articles obligatoires: Lavabo ME by Starck # 233612, 236112, 1200 x 475 mm	1200 x 475 mm	KT6421
Meuble sous lavabo suspendu Nombre casiers coulissants: 2, Poignée Argent, Découpe siphon: Oui, Cache métallique: Oui, Retour automatique avec fermeture amortie, Organiseur de tiroir En option, Articles obligatoires: Lavabo ME by Starck # 233612, 236112, 1200 x 475 mm	1200 x 475 mm	KT6431
Meuble sous lavabo suspendu Nombre casiers coulissants: 2, Sans poignée, Découpe siphon: Oui, Cache métallique: Oui, Retour automatique avec fermeture amortie, Technologie Tip-On, Profilé: Chromé, brillant, Aluminium, Système d'aménagement intérieur En option, Articles obligatoires: Lavabo ME by Starck # 233612, 236112, 1210 x 478 mm	1210 x 478 mm	XS4174
Meuble sous lavabo suspendu Nombre casiers coulissants: 1, Poignée, Retour automatique avec fermeture amortie, Organiseur de tiroir En option, Articles obligatoires: Lavabo ME by Starck # 236112, 233612, 1210 x 462 mm	1210 x 462 mm	DE4264

Lavabo # 233612..00 / 233612..60 / 233612..00 / 233612..60 |< 1230 mm >|

Meuble sous lavabo suspendu Nombre casiers coulissants: 2, Poignée, Découpe siphon: Oui, Cache métallique: Oui, Retour automatique avec fermeture amortie, Organiseur de tiroir En option, Articles obligatoires: Lavabo ME by Starck # 233612, 236112, 1210 x 462 mm	1210 x 462 mm	DE4364
Meuble sous lavabo suspendu Nombre casiers coulissants: 1, Poignée Anthracite, Retour automatique avec fermeture amortie, Organiseur de tiroir En option, Articles obligatoires: Lavabo ME by Starck # 233612, 236112, 1210 x 480 mm	1210 x 480 mm	K25065
Meuble sous lavabo suspendu Nombre casiers coulissants: 2, Poignée Anthracite, Découpe siphon: Oui, Cache métallique: Oui, Retour automatique avec fermeture amortie, Organiseur de tiroir En option, Articles obligatoires: Lavabo ME by Starck # 236112, 233612, 1210 x 480 mm	1210 x 480 mm	K25265

Nos croquis indiquent toutes les dimensions nécessaires, en tenant compte des tolérances standard. Ces dimensions sont indicatives. Les dimensions exactes ne peuvent être prises que sur le produit fini.