Waschtisch # 233612..00 / 233612..60 / 233612..00 / 233612..60 |< 1230 mm >|

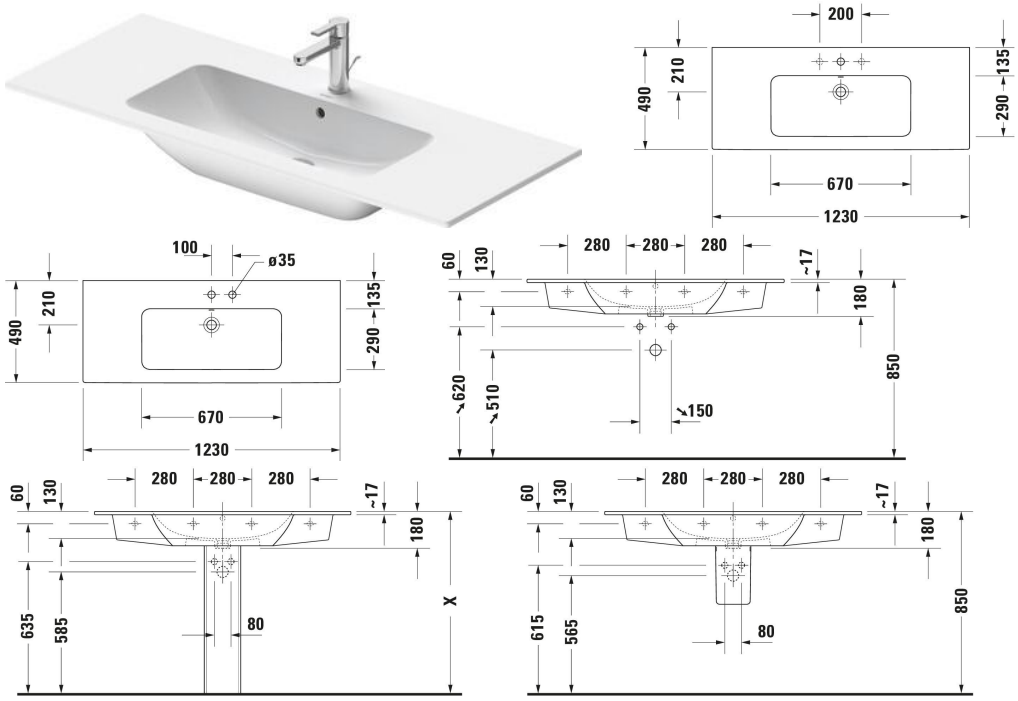

Waschtisch	Grösse	Gewicht	Bestellnummer
Rechteckig, Hahnlochbank: Ja, Überlauf: Ja, Rückwand glasiert: Nein, 1230 mm, Innenbemaßung: 670x290 mm			
Farben			
AA Weiß Hochglanz, DuraShield AC Weiß Seidenmatt, DuraShield			
Variante			
● Weiß Hochglanz, DuraShield, Anzahl Waschplätze: 1 Mitte, Anzahl Hahnlöcher pro Waschplatz: 1 Mitte	1230x490 mm	29,200 kg	233612..00
⊠ Weiß Hochglanz, DuraShield, Anzahl Waschplätze: 1 Mitte	1230x490 mm	29,200 kg	233612..60
● Weiß Seidenmatt, DuraShield, Anzahl Waschplätze: 1 Mitte, Anzahl Hahnlöcher pro Waschplatz: 1 Mitte	1230x490 mm	29,200 kg	233612..00
⊠ Weiß Seidenmatt, DuraShield, Anzahl Waschplätze: 1 Mitte	1230x490 mm	29,200 kg	233612..60
Infobox			
Raumsparsiphon wird empfohlen in Verbindung mit Waschtischunterbau / Zur Befestigung von Waschtischen ab der Größe 1000 mm werden zwei Befestigungen mit der Artikelnr. #6951000000 benötigt			
Zubehör			
Raumsparsiphon	360 x 390 mm	0.372 kg	005076

Waschtisch # 233612..00 / 233612..60 / 233612..00 / 233612..60 |< 1230 mm >|

Push-open Ventil Ø 63,5 mm	Ø 63.5 mm	0.34 kg	005052
Passende Produkte			
Waschtischunterbau bodenstehend Anzahl Auszüge: 2, Griffleiste, Siphonausschnitt: Ja, Schürze: Ja, Selbsteinzug mit Dämpfung, Inneneinteilung Optional, Notwendige Artikel: Waschtisch ME by Starck # 236112, 233612, 1210 x 477 mm	1210 x 477 mm		SV4646
Waschtischunterbau wandhängend Anzahl Auszüge: 1, Grifflos, Selbsteinzug mit Dämpfung, Tip-on Technik, Einrichtungssystem Optional, Notwendige Artikel: Waschtisch ME by Starck # 233612, 236112, 1220 x 481 mm	1220 x 481 mm		LC6143
Waschtischunterbau wandhängend Anzahl Auszüge: 2, Grifflos, Siphonausschnitt: Ja, Schürze: Ja, Selbsteinzug mit Dämpfung, Tip-on Technik, Einrichtungssystem Optional, Notwendige Artikel: Waschtisch ME by Starck # 233612, 236112, 1220 x 481 mm	1220 x 481 mm		LC6243
Waschtischunterbau bodenstehend Anzahl Auszüge: 2, Grifflos, Siphonausschnitt: Ja, Schürze: Ja, Selbsteinzug mit Dämpfung, Tip-on Technik, Einrichtungssystem Optional, Füße Optional, Notwendige Artikel: Waschtisch ME by Starck # 233612, 236112, 1220 x 481 mm	1220 x 481 mm		LC6628
Standsäule Montageart: Bodenstehend, 175 x 210 mm	175 x 210 mm		085839
Halbsäule Weiß, Montageart: Wandhängend, Inkl. Befestigungsmaterial, 170 x 300 mm	170 x 300 mm		085840
Waschtischunterbau wandhängend Anzahl Auszüge: 1, Griffleiste Silber, Selbsteinzug mit Dämpfung, Inneneinteilung Optional, Notwendige Artikel: Waschtisch ME by Starck # 233612, 236112, 1200 x 475 mm	1200 x 475 mm		KT6421
Waschtischunterbau wandhängend Anzahl Auszüge: 2, Griffleiste Silber, Siphonausschnitt: Ja, Schürze: Ja, Selbsteinzug mit Dämpfung, Inneneinteilung Optional, Notwendige Artikel: Waschtisch ME by Starck # 233612, 236112, 1200 x 475 mm	1200 x 475 mm		KT6431
Waschtischunterbau wandhängend Anzahl Auszüge: 2, Grifflos, Siphonausschnitt: Ja, Schürze: Ja, Selbsteinzug mit Dämpfung, Tip-on Technik, Profil: Chrom, Hochglanz, Aluminium, Einrichtungssystem Optional, Notwendige Artikel: Waschtisch ME by Starck # 233612, 236112, 1210 x 478 mm	1210 x 478 mm		XS4174
Waschtischunterbau wandhängend Anzahl Auszüge: 1, Griff, Selbsteinzug mit Dämpfung, Inneneinteilung Optional, Notwendige Artikel: Waschtisch ME by Starck # 236112, 233612, 1210 x 462 mm	1210 x 462 mm		DE4264
Waschtischunterbau wandhängend Anzahl Auszüge: 2, Griff, Siphonausschnitt: Ja, Schürze: Ja, Selbsteinzug mit Dämpfung, Inneneinteilung Optional, Notwendige Artikel: Waschtisch ME by Starck # 233612, 236112, 1210 x 462 mm	1210 x 462 mm		DE4364
Waschtischunterbau wandhängend Anzahl Auszüge: 1, Griff Anthrazit, Selbsteinzug mit Dämpfung, Inneneinteilung Optional, Notwendige Artikel: Waschtisch ME by Starck # 233612, 236112, 1210 x 480 mm	1210 x 480 mm		K25065

Waschtisch # 233612..00 / 233612..60 / 233612..00 / 233612..60 |< 1230 mm >|

Waschtischunterbau wandhängend Anzahl Auszüge: 2, Griff Anthrazit, Siphonausschnitt: Ja, Schürze: Ja, Selbsteinzug mit Dämpfung, Inneneinteilung Optional, Notwendige Artikel: Waschtisch ME by Starck # 236112, 233612, 1210 x 480 mm	1210 x 480 mm	K25265

Ausschreibungstext

DURAVIT ME by Starck Möbelwaschtisch Design by Philippe Starck, 1230mm, mit Überlauf und Hahnlochbank aus Sanitärkeramik, unterbaufähig für Waschtischunterbauten. Großes, tiefes Innenbecken(BxT)670x290mm, mit dezent gerundeten Ecken und großzügiger Ablagefläche. Hahnlochbank mit Hahnloch. Passende Halbsäule und Standsäule. Abmessungen(BxTxH) 1230x480x180mm. Farbe Weiß(#00) oder Weiß/Seidenmatt(#32). Waschtisch für Einlocharmatur Best.Nr.233612..00. Waschtisch für Zweilocharmatur Best.Nr.233612..58. Waschtisch ohne Hahnloch Best.Nr. 233612..60.

Alle Zeichnungen enthalten alle notwendigen Masse (mm), die den üblichen Toleranzen unterliegen. Exakte Masse können nur am Produkt abgenommen werden.