Lavabo # 233610..00 / 233610..60 / 233610..00 / 233610..60 |< 1030 mm >|

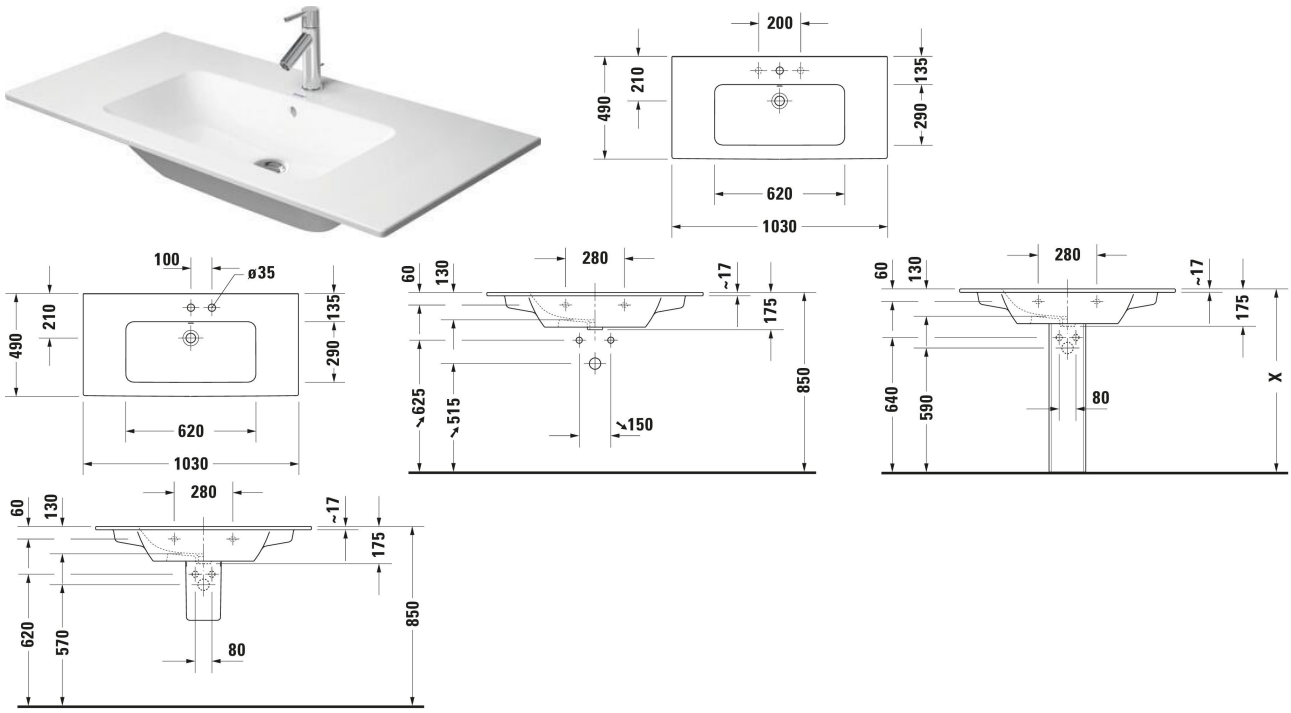

Lavabo	Dimension	Poids	Numéro de commande
Rectangulaire, Plage de robinetterie: Oui, Trop-plein: Oui, Arrière émaillé: Non, 1030 mm, Dimension intérieure: 620x290 mm			
Finitions			
AA Blanc brillant, DuraShield AC Blanc satiné, DuraShield			
Variante			
● Blanc brillant, DuraShield, Nombre espaces de toilette: 1 Au centre, Nombre de trous de robinetterie par espace de toilette: 1 Au centre	1030x490 mm	26,000 kg	233610..00
⊠ Blanc brillant, DuraShield, Nombre espaces de toilette: 1 Au centre	1030x490 mm	26,000 kg	233610..60
● Blanc satiné, DuraShield, Nombre espaces de toilette: 1 Au centre, Nombre de trous de robinetterie par espace de toilette: 1 Au centre	1030x490 mm	26,000 kg	233610..00
⊠ Blanc satiné, DuraShield, Nombre espaces de toilette: 1 Au centre	1030x490 mm	26,000 kg	233610..60
Infobox			
Pour la fixation de lavabos à partir de 1 000 mm, deux fixations #6951000000 sont nécessaires / Siphon gain de place vivement conseillé en combinaison avec un meuble sous lavabo			

Lavabo # 233610..00 / 233610..60 / 233610..00 / 233610..60 |< 1030 mm >|

Accessoires			
Siphon gain de place	360 x 390 mm	0.372 kg	005076
Bonde push-open Ø 63,5 mm	Ø 63.5 mm	0.34 kg	005052
Produits adaptés			
Meuble sous lavabo à poser Nombre casiers coulissants: 2, Poignée, Découpe siphon: Oui, Cache métallique: Oui, Retour automatique avec fermeture amortie, Organiseur de tiroir En option, Articles obligatoires: Lavabo ME by Starck # 233610, 1010 x 477 mm	1010 x 477 mm		SV4645
Meuble sous lavabo suspendu Nombre casiers coulissants: 1, Sans poignée, Retour automatique avec fermeture amortie, Technologie Tip-On, Système d'aménagement intérieur En option, Articles obligatoires: Lavabo ME by Starck # 233610, 1020 x 481 mm	1020 x 481 mm		LC6142
Meuble sous lavabo suspendu Nombre casiers coulissants: 2, Sans poignée, Découpe siphon: Oui, Cache métallique: Oui, Retour automatique avec fermeture amortie, Technologie Tip-On, Système d'aménagement intérieur En option, Articles obligatoires: Lavabo ME by Starck # 233610, 1020 x 481 mm	1020 x 481 mm		LC6242
Meuble sous lavabo à poser Nombre casiers coulissants: 2, Sans poignée, Découpe siphon: Oui, Cache métallique: Oui, Retour automatique avec fermeture amortie, Technologie Tip-On, Système d'aménagement intérieur En option, Pieds En option, Articles obligatoires: Lavabo ME by Starck # 233610, 1020 x 481 mm	1020 x 481 mm		LC6627
Colonne Type de montage: A poser, 175 x 210 mm	175 x 210 mm		085839
Cache-siphon Blanc, Type de montage: Suspendu, Matériel de fixation incl., 170 x 300 mm	170 x 300 mm		085840
Meuble sous lavabo suspendu Nombre casiers coulissants: 1, Poignée Argent, Retour automatique avec fermeture amortie, Organiseur de tiroir En option, Articles obligatoires: Lavabo ME by Starck # 233610, 1000 x 475 mm	1000 x 475 mm		KT6420
Meuble sous lavabo suspendu Nombre casiers coulissants: 2, Poignée Argent, Découpe siphon: Oui, Cache métallique: Oui, Retour automatique avec fermeture amortie, Organiseur de tiroir En option, Articles obligatoires: Lavabo ME by Starck # 233610, 1000 x 475 mm	1000 x 475 mm		KT6430
Meuble sous lavabo suspendu Nombre casiers coulissants: 2, Sans poignée, Découpe siphon: Oui, Cache métallique: Oui, Retour automatique avec fermeture amortie, Technologie Tip-On, Profilé: Chromé, brillant, Aluminium, Système d'aménagement intérieur En option, Articles obligatoires: Lavabo ME by Starck # 233610, 1010 x 478 mm	1010 x 478 mm		XS4173
Meuble sous lavabo suspendu Nombre casiers coulissants: 1, Poignée, Retour automatique avec fermeture amortie, Organiseur de tiroir En option, Articles obligatoires: Lavabo ME by Starck # 233610, 1010 x 462 mm	1010 x 462 mm		DE4263

Lavabo # 233610..00 / 233610..60 / 233610..00 / 233610..60 |< 1030 mm >|

Meuble sous lavabo suspendu Nombre casiers coulissants: 2, Poignée, Découpe siphon: Oui, Cache métallique: Oui, Retour automatique avec fermeture amortie, Organiseur de tiroir En option, Articles obligatoires: Lavabo ME by Starck # 233610, 1010 x 462 mm	1010 x 462 mm	DE4363
Meuble sous lavabo suspendu Nombre casiers coulissants: 1, Poignée Anthracite, Retour automatique avec fermeture amortie, Organiseur de tiroir En option, Articles obligatoires: Lavabo ME by Starck # 233610, 1010 x 480 mm	1010 x 480 mm	K25064
Meuble sous lavabo suspendu Nombre casiers coulissants: 2, Poignée Anthracite, Découpe siphon: Oui, Cache métallique: Oui, Retour automatique avec fermeture amortie, Organiseur de tiroir En option, Articles obligatoires: Lavabo ME by Starck # 233610, 1010 x 480 mm	1010 x 480 mm	K25264

Nos croquis indiquent toutes les dimensions nécessaires, en tenant compte des tolérances standard. Ces dimensions sont indicatives. Les dimensions exactes ne peuvent être prises que sur le produit fini.