**Waschtisch** # 233610..00 / 233610..60 / 233610..00 / 233610..60 |< 1030 mm >|

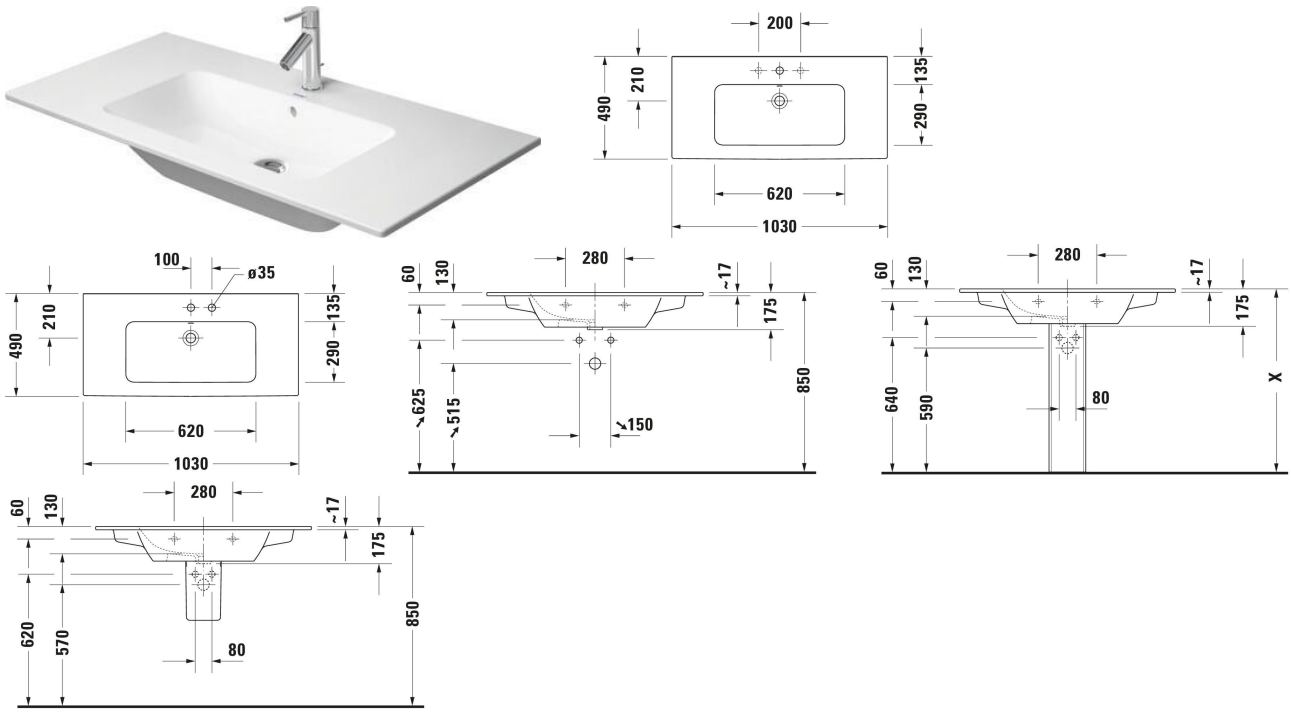


| Waschtisch | Grösse | Gewicht | Bestellnummer |
|---|---|---|---|
| Rechteckig, Hahnlochbank: Ja, Überlauf: Ja, Rückwand glasiert: Nein, 1030 mm, Innenbemaßung: 620x290 mm | | | |
| **Farben** | | | |
| AA Weiß Hochglanz, DuraShield AC Weiß Seidenmatt, DuraShield | | | |
| **Variante** | | | |
| ● Weiß Hochglanz, DuraShield, Anzahl Waschplätze: 1 Mitte, Anzahl Hahnlöcher pro Waschplatz: 1 Mitte | 1030x490 mm | 26,000 kg | 233610..00 |
| ⊠ Weiß Hochglanz, DuraShield, Anzahl Waschplätze: 1 Mitte | 1030x490 mm | 26,000 kg | 233610..60 |
| ● Weiß Seidenmatt, DuraShield, Anzahl Waschplätze: 1 Mitte, Anzahl Hahnlöcher pro Waschplatz: 1 Mitte | 1030x490 mm | 26,000 kg | 233610..00 |
| ⊠ Weiß Seidenmatt, DuraShield, Anzahl Waschplätze: 1 Mitte | 1030x490 mm | 26,000 kg | 233610..60 |
| **Infobox** | | | |
| Raumsparsiphon wird empfohlen in Verbindung mit Waschtischunterbau / Zur Befestigung von Waschtischen ab der Größe 1000 mm werden zwei Befestigungen mit der Artikelnr. #6951000000 benötigt | | | |
| **Zubehör** | | | |
| Raumsparsiphon | 360 x 390 mm | 0.372 kg | 005076 |

**Waschtisch** # 233610..00 / 233610..60 / 233610..00 / 233610..60 |< 1030 mm >|

| | | | |
|---|---|---|---|
| Push-open Ventil Ø 63,5 mm | Ø 63.5 mm | 0.34 kg | 005052 |
| **Passende Produkte** | | | |
| Waschtischunterbau bodenstehend Anzahl Auszüge: 2, Griffleiste, Siphonausschnitt: Ja, Schürze: Ja, Selbsteinzug mit Dämpfung, Inneneinteilung Optional, Notwendige Artikel: Waschtisch ME by Starck # 233610, 1010 x 477 mm | 1010 x 477 mm | | SV4645 |
| Waschtischunterbau wandhängend Anzahl Auszüge: 1, Grifflos, Selbsteinzug mit Dämpfung, Tip-on Technik, Einrichtungssystem Optional, Notwendige Artikel: Waschtisch ME by Starck # 233610, 1020 x 481 mm | 1020 x 481 mm | | LC6142 |
| Waschtischunterbau wandhängend Anzahl Auszüge: 2, Grifflos, Siphonausschnitt: Ja, Schürze: Ja, Selbsteinzug mit Dämpfung, Tip-on Technik, Einrichtungssystem Optional, Notwendige Artikel: Waschtisch ME by Starck # 233610, 1020 x 481 mm | 1020 x 481 mm | | LC6242 |
| Waschtischunterbau bodenstehend Anzahl Auszüge: 2, Grifflos, Siphonausschnitt: Ja, Schürze: Ja, Selbsteinzug mit Dämpfung, Tip-on Technik, Einrichtungssystem Optional, Füße Optional, Notwendige Artikel: Waschtisch ME by Starck # 233610, 1020 x 481 mm | 1020 x 481 mm | | LC6627 |
| Standsäule Montageart: Bodenstehend, 175 x 210 mm | 175 x 210 mm | | 085839 |
| Halbsäule Weiß, Montageart: Wandhängend, Inkl. Befestigungsmaterial, 170 x 300 mm | 170 x 300 mm | | 085840 |
| Waschtischunterbau wandhängend Anzahl Auszüge: 1, Griffleiste Silber, Selbsteinzug mit Dämpfung, Inneneinteilung Optional, Notwendige Artikel: Waschtisch ME by Starck # 233610, 1000 x 475 mm | 1000 x 475 mm | | KT6420 |
| Waschtischunterbau wandhängend Anzahl Auszüge: 2, Griffleiste Silber, Siphonausschnitt: Ja, Schürze: Ja, Selbsteinzug mit Dämpfung, Inneneinteilung Optional, Notwendige Artikel: Waschtisch ME by Starck # 233610, 1000 x 475 mm | 1000 x 475 mm | | KT6430 |
| Waschtischunterbau wandhängend Anzahl Auszüge: 2, Grifflos, Siphonausschnitt: Ja, Schürze: Ja, Selbsteinzug mit Dämpfung, Tip-on Technik, Profil: Chrom, Hochglanz, Aluminium, Einrichtungssystem Optional, Notwendige Artikel: Waschtisch ME by Starck # 233610, 1010 x 478 mm | 1010 x 478 mm | | XS4173 |
| Waschtischunterbau wandhängend Anzahl Auszüge: 1, Griff, Selbsteinzug mit Dämpfung, Inneneinteilung Optional, Notwendige Artikel: Waschtisch ME by Starck # 233610, 1010 x 462 mm | 1010 x 462 mm | | DE4263 |
| Waschtischunterbau wandhängend Anzahl Auszüge: 2, Griff, Siphonausschnitt: Ja, Schürze: Ja, Selbsteinzug mit Dämpfung, Inneneinteilung Optional, Notwendige Artikel: Waschtisch ME by Starck # 233610, 1010 x 462 mm | 1010 x 462 mm | | DE4363 |
| Waschtischunterbau wandhängend Anzahl Auszüge: 1, Griff Anthrazit, Selbsteinzug mit Dämpfung, Inneneinteilung Optional, Notwendige Artikel: Waschtisch ME by Starck # 233610, 1010 x 480 mm | 1010 x 480 mm | | K25064 |
| Waschtischunterbau wandhängend Anzahl Auszüge: 2, Griff Anthrazit, Siphonausschnitt: Ja, Schürze: Ja, Selbsteinzug mit Dämpfung, Inneneinteilung Optional, Notwendige Artikel: Waschtisch ME by Starck # 233610, 1010 x 480 mm | 1010 x 480 mm | | K25264 |

**Waschtisch** # 233610..00 / 233610..60 / 233610..00 / 233610..60 |< 1030 mm >|

| Ausschreibungstext |
| --- |
| DURAVIT ME by Starck 1030mm Möbelwaschtisch Design by Philippe Starck, mit Überlauf aus Sanitärkeramik mit Hahnlochbank, unterbaufähig mit Waschtischunterbauten, mit Halbsäule und Standsäule. Rechteckiges tiefes Innenbecken mit seitlichen Ablageflächen (BxT)620x290mm. Abmessungen(BxTxH) 1030x490x175mm. Farbe Weiß(#00) oder Weiß/Seidenmatt(#32). Waschtisch für Einlocharmatur Best.Nr.233610..00. Waschtisch für Zweilocharmatur Best.Nr.233610..58. Waschtisch ohne Hahnloch Best.Nr. 233610..60. |

*Alle Zeichnungen enthalten alle notwendigen Masse (mm), die den üblichen Toleranzen unterliegen. Exakte Masse können nur am Produkt abgenommen werden.*