Lavabo # 233663..00 / 233663..60 / 233663..00 / 233663..60 |< 630 mm >|

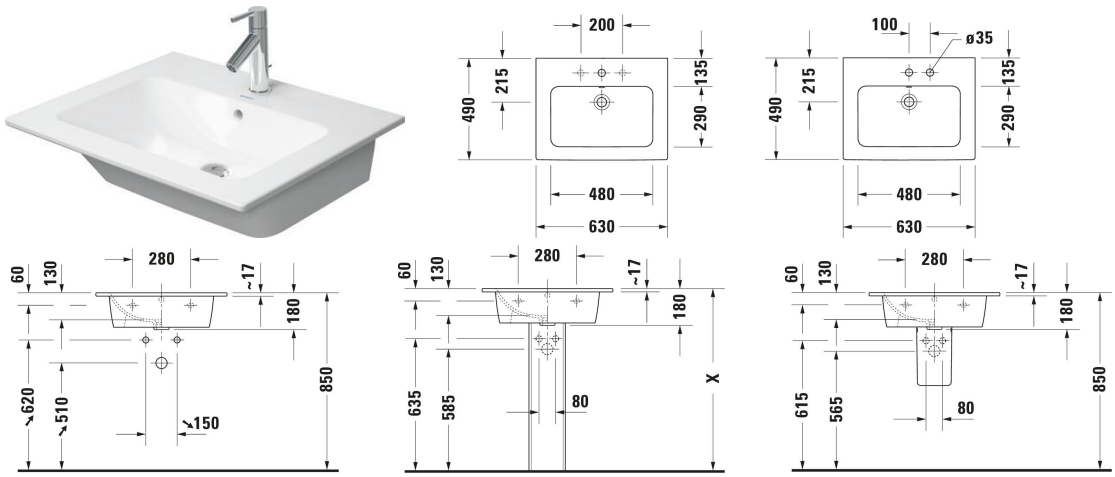

Lavabo	Dimensione	Peso	Cod. Art.
Rettangolare, Numero di postazioni lavabo: 1, Bordo per la rubinetteria: Sì, Troppopieno: Sì, Parete posteriore smaltata: No, 630 mm, Dimensioni interne: 480x290 mm			
Colori			
AA Bianco lucido, DuraShield AC Bianco satinato, DuraShield			
Versione			
● Bianco lucido, DuraShield, Numero dei fori rubinetteria: 1 Al centro	630x490 mm	17,600 kg	233663..00
⊠ Bianco lucido, DuraShield	630x490 mm	17,600 kg	233663..60
● Bianco satinato, DuraShield, Numero dei fori rubinetteria: 1 Al centro	630x490 mm	17,600 kg	233663..00
⊠ Bianco satinato, DuraShield	630x490 mm	17,600 kg	233663..60
Infobox			
In abbinamento alle basi sottolavabo si consiglia l'uso di un sifone salvaspazio			
Accessori			
Sifone salvaspazio	360 x 390 mm	0.372 kg	005076
Piletta Stop&Go Ø 63,5 mm	Ø 63.5 mm	0.34 kg	005052
Prodotti abbinabili			
Base sottolavabo a pavimento Numero di elementi estraibili: 2, Maniglia, Scasso per il sifone: Sì, Coprisifone: Sì, Chiusura automatica rallentata, Suddivisione interna Optional, Articoli necessari: Lavabo ME by Starck # 233663, 610 x 477 mm	610 x 477 mm		SV4643

Lavabo # 233663..00 / 233663..60 / 233663..00 / 233663..60 |< 630 mm >|

Base sottolavabo sospesa Numero di elementi estraibili: 1, Senza maniglia, Chiusura automatica rallentata, Apertura a pressione, Dotazione interna Optional, Articoli necessari: Lavabo ME by Starck # 233663, 620 x 481 mm	620 x 481 mm	LC6140
Base sottolavabo sospesa Numero di elementi estraibili: 2, Senza maniglia, Scasso per il sifone: Sì, Coprisifone: Sì, Chiusura automatica rallentata, Apertura a pressione, Dotazione interna Optional, Articoli necessari: Lavabo ME by Starck # 233663, 620 x 481 mm	620 x 481 mm	LC6240
Base sottolavabo a pavimento Numero di elementi estraibili: 2, Senza maniglia, Scasso per il sifone: Sì, Coprisifone: Sì, Chiusura automatica rallentata, Apertura a pressione, Dotazione interna Optional, Piedi Optional, Articoli necessari: Lavabo ME by Starck # 233663, 620 x 481 mm	620 x 481 mm	LC6625
Colonna Tipo di montaggio: A pavimento, 175 x 210 mm	175 x 210 mm	085839
Semicolonna Bianco, Tipo di montaggio: A parete, Incl. materiale di fissaggio, 170 x 300 mm	170 x 300 mm	085840
Base sottolavabo sospesa Numero di elementi estraibili: 1, Maniglia Silver, Chiusura automatica rallentata, Suddivisione interna Optional, Articoli necessari: Lavabo ME by Starck # 233663, 600 x 475 mm	600 x 475 mm	KT6418
Base sottolavabo sospesa Numero di elementi estraibili: 2, Maniglia Silver, Scasso per il sifone: Sì, Coprisifone: Sì, Chiusura automatica rallentata, Suddivisione interna Optional, Articoli necessari: Lavabo ME by Starck # 233663, 600 x 475 mm	600 x 475 mm	KT6428
Base sottolavabo sospesa Numero di elementi estraibili: 2, Senza maniglia, Scasso per il sifone: Sì, Coprisifone: Sì, Chiusura automatica rallentata, Apertura a pressione, Profilo: Cromo, lucido, Alluminio, Dotazione interna Optional, Articoli necessari: Lavabo ME by Starck # 233663, 610 x 478 mm	610 x 478 mm	XS4171
Base sottolavabo sospesa Numero di elementi estraibili: 1, Maniglia, Chiusura automatica rallentata, Suddivisione interna Optional, Articoli necessari: Lavabo ME by Starck # 233663, 610 x 462 mm	610 x 462 mm	DE4261
Base sottolavabo sospesa Numero di elementi estraibili: 2, Maniglia, Scasso per il sifone: Sì, Coprisifone: Sì, Chiusura automatica rallentata, Suddivisione interna Optional, Articoli necessari: Lavabo ME by Starck # 233663, 610 x 462 mm	610 x 462 mm	DE4361
Base sottolavabo sospesa Numero di elementi estraibili: 1, Maniglia Antracite, Chiusura automatica rallentata, Suddivisione interna Optional, Articoli necessari: Lavabo ME by Starck # 233663, 610 x 480 mm	610 x 480 mm	K25062
Base sottolavabo sospesa Numero di elementi estraibili: 2, Maniglia Antracite, Scasso per il sifone: Sì, Coprisifone: Sì, Chiusura automatica rallentata, Suddivisione interna Optional, Articoli necessari: Lavabo ME by Starck # 233663, 610 x 480 mm	610 x 480 mm	K25262

Tutte le schede tecniche contengono le dimensioni necessarie (in mm), nel rispetto delle tolleranze standard. Le dimensioni esatte possono essere determinate solo sul prodotto finito.