Sedile con coperchio # 002169..00 / 002169..00 / 002169..00 |< 376 mm >|

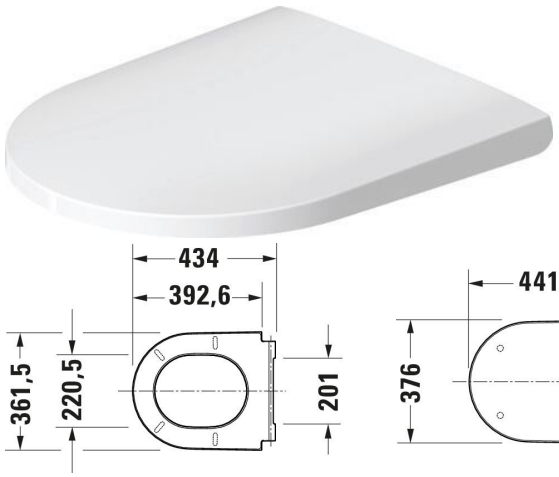

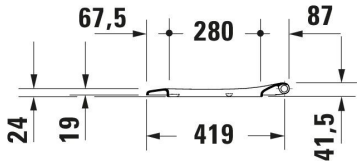

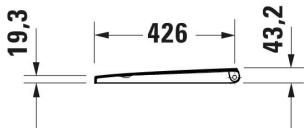

Sedile con coperchio	Dimensione	Peso	Cod. Art.
Meccanismo a chiusura rallentata: Sì, Cerniere: Acciaio inox			
Colori			
00 Bianco lucido 13 Antracite opaco 32 Bianco satinato			
Versione			
Forma: D-shaped, Bianco lucido, Sedile rimovibile, Colore delle cerniere: Acciaio, Avvolgente	376x441 mm	2,400 kg	002169..00
Antracite opaco, Colore delle cerniere: Acciaio, Avvolgente		2,400 kg	002169..00
Bianco satinato, Colore delle cerniere: Acciaio, Avvolgente		2,400 kg	002169..00

Tutte le schede tecniche contengono le dimensioni necessarie (in mm), nel rispetto delle tolleranze standard. Le dimensioni esatte possono essere determinate solo sul prodotto finito.