Abattant # 002169..00 / 002169..00 / 002169..00 |< 376 mm >|

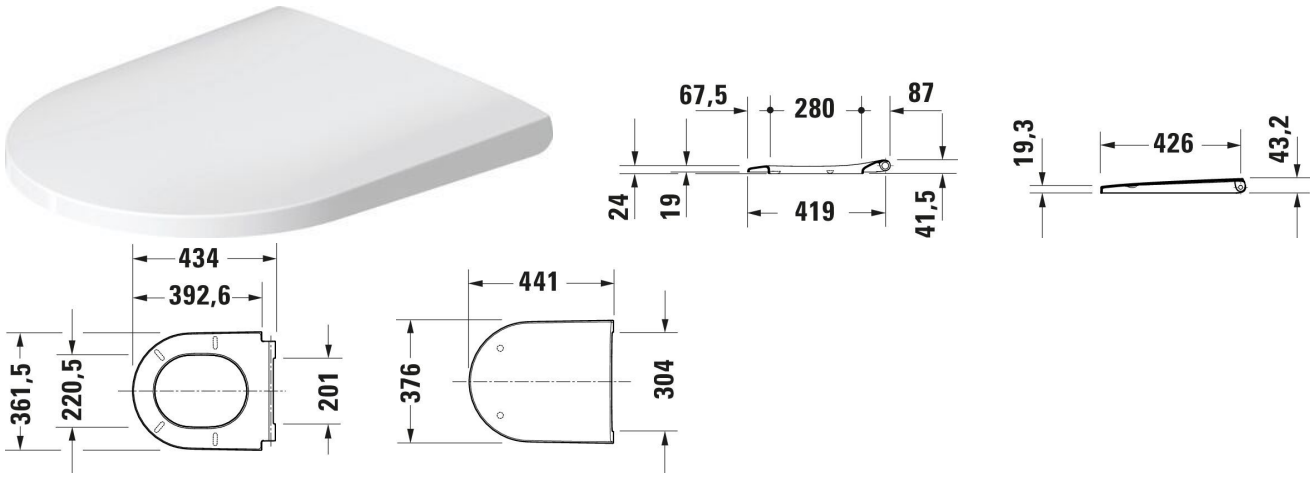

Abattant	Dimension	Poids	Numéro de commande
Amortisseur de fermeture: Oui, Matériau charnières: Inox			
Finitions			
00 Blanc brillant 13 Anthracite mat 32 Blanc satiné			
Variante			
Forme: D-shaped, Blanc brillant, Abattant démontable, Coloris charnières: Inox, Recouvrant	376x441 mm	2,400 kg	002169..00
Anthracite mat, Coloris charnières: Inox, Recouvrant		2,400 kg	002169..00
Blanc satiné, Coloris charnières: Inox, Recouvrant		2,400 kg	002169..00

Nos croquis indiquent toutes les dimensions nécessaires, en tenant compte des tolérances standard. Ces dimensions sont indicatives. Les dimensions exactes ne peuvent être prises que sur le produit fini.