MODERNA R

Lave-mains selon la norme SIA 500
sans limite
815542 ... 156 1
815542 ... 142 1



DONNÉES TECHNIQUES

Article nº	815542 ... 156 1 815542 ... 142 1
USGBS / ST	221 101 / (ouvert)
Licence	Qplus
Dimensions	490 x 390 mm
Dim. intérieures du bac	ca. 420 x 250 mm
Exécution	156 – 1 trou pour la robinetterie au milieu sans trop-plein et ouverture dans la vanne 142 – sans trou pour la robinetterie sans trop-plein et ouverture dans la vanne
Poids	10,0 kg
Accessoires excl.	tablette Liberty selon la norme SIA 500 article nº 871540 000 000 1

DONNÉES TECHNIQUES

Kit de montage excl.	siphon encastré avec vanne d'évacuation DN50, tuyau de trop-plein 106 mm et cache blanc en plastique, article nº 893900 000 000 1 jeu de fixation à tiges de scellement
Divers	à la place de ... introduire couleur sanitaire

TEXTE POUR SOUMISSION

lave-mains selon la norme SIA 500 Laufen-MODERNA
en céramique sanitaire
convient pour chaise roulante
dimensions 490 x 390 mm
exéc. 142 et 156 sans trop-plein et ouverture dans la vanne d'évacuation
article nº 815542 ... 156 1, 815542 ... 142 1, couleurs voir nuancier

DESSINS TECHNIQUES / M 1 : 20

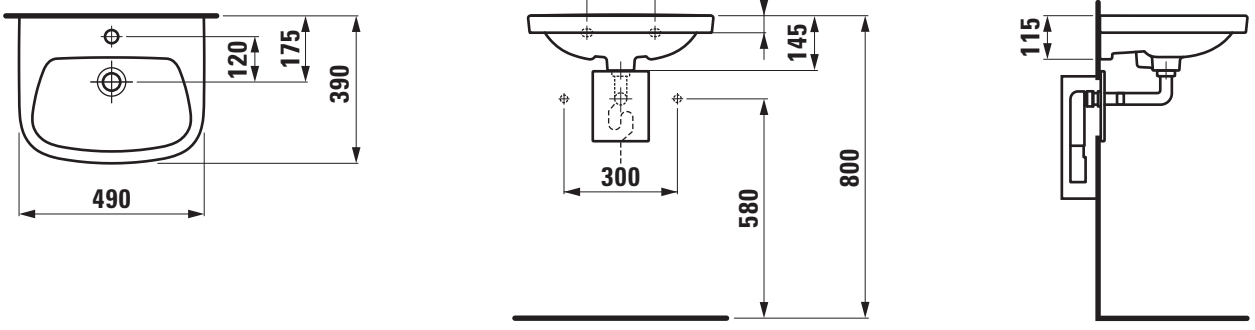

LAUFEN