MODERNA R

Handwaschbecken Liberty nach SIA 500 Norm barrierefrei

815542 ... 156 1
815542 ... 142 1



TECHNISCHE DATEN

Artikel-Nr.	815542 ... 156 1 815542 ... 142 1
SGVSB / ST	221 101 / (noch offen)
Zulassung	Qplus
Grösse	490 x 390 mm
Beckeninnenmasse	ca. 420 x 250 mm
Ausführung	156 – 1 Hahnloch mittig, ohne Überlauf und Öffnung im Ablaufventil 142 – ohne Hahnloch, ohne Überlauf und Öffnung im Ablaufventil
Gewicht	10,0 kg
Zubehör exkl.	Ablage Liberty nach SIA 500 Artikel-Nr. 871540 000 000 1

TECHNISCHE DATEN

Montagematerial exkl.	UP-Siphon mit Ablaufventil DN50, Standrohr 106 mm und Abdeckplatte Kunststoff weiss, Artikel-Nr. 893900 000 000 1 Steinschrauben-Befestigungs-Set
Sonstiges	für ... Sanitärfarbe einsetzen

AUSSCHREIBUNGSTEXT

Handwaschbecken Liberty nach SIA 500, barrierefrei Laufen-MODERNA R
aus Sanitärkeramik
geeignet für Rollstuhlfahrer
Grösse 490 x 390 mm
ohne Überlauf und Öffnung im Ablaufventil
Artikel-Nr. 815542 ... 156 1, 815542 ... 142 1, Farben siehe Farbtabelle

TECHNISCHE ZEICHNUNGEN / M 1 : 20

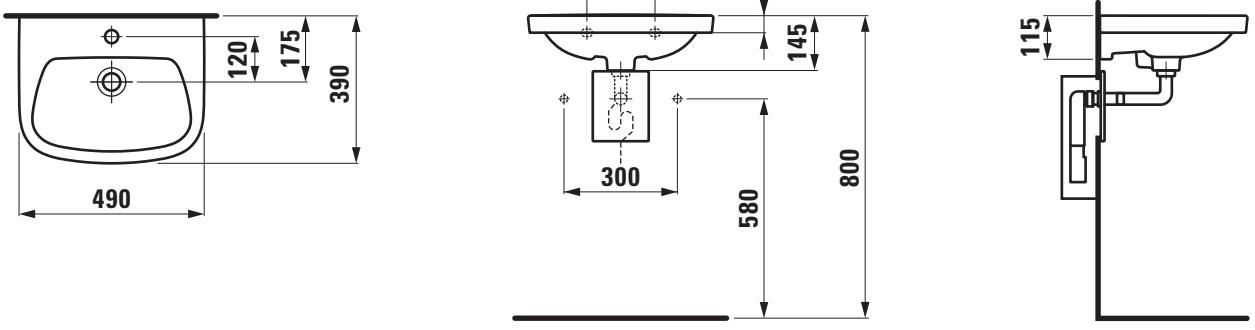

LAUFEN