MODERNA R

Lave-mains selon la norme SIA 500

815542 ... 104 1
815542 ... 109 1



DONNÉES TECHNIQUES

Article n°	815542 ... 104 1 815542 ... 109 1
USGBS / ST	exéc. 000 – 221 098 / 2111 802 exéc. 109 – 221 098 / 2111 803
Licence	Qplus
Dimensions	490 x 390 mm
Dim. intérieures du bac	ca. 420 x 250 mm
Exécution	104 – 1 trou pour la robinetterie au milieu avec trop-plein 109 – sans trou pour la robinetterie, avec trop-plein
Poids	10,0 kg
Accessoires excl.	tablette Liberty selon la norme SIA 500 article n° 871540 000 000 1
Kit de montage excl.	jeu de fixation à tiges de scellement
Divers	à la place de ... introduire couleur sanitaire

TEXTE POUR SOUMISSION

lave-mains selon la norme SIA 500 Laufen-MODERNA
en céramique sanitaire
dimensions 490 x 390 mm
exéc. 104 et 109 avec trop-plein
article n° 815542 ... 104 1, 815542 ... 109 1, couleurs voir nuancier

DESSINS TECHNIQUES / M 1 : 20

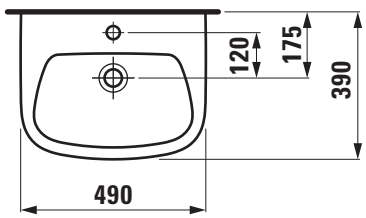

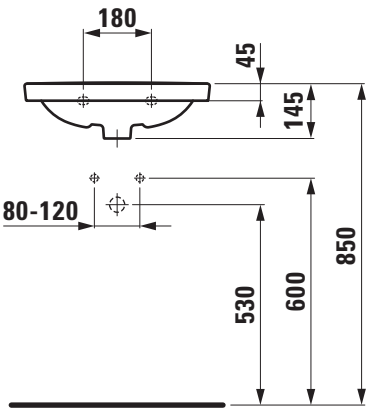

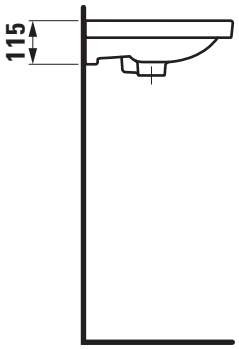

LAUFEN