LAUFEN PRO

Siège et abattant slim
898965 000 000 1



DONNÉES TECHNIQUES

Article nº	898965 000 000 1
USGBS / ST	351 552 / 2112 478
Convient pour	WC au sol Laufen Pro article nº 821956, 822951, 822952, 822956, 825952 WC suspendu Laufen Pro article nº 820956, 820964, 820965, 820966
Exécution	amovible charnières de branche en acier inoxydable avec fixation pour cavité
Poids	2,0 kg
Kit de montage	y compris

TEXTE POUR SOUMISSION

siège et abattant slim LAUFEN PRO en plastique
avec fixation pour cavité, charnières de branche en acier inoxydable
article nº 898965 000 000 1, couleurs voir nuancier

DESSINS TECHNIQUES / M 1 : 10

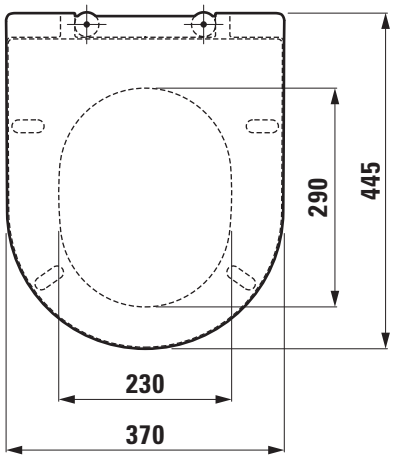

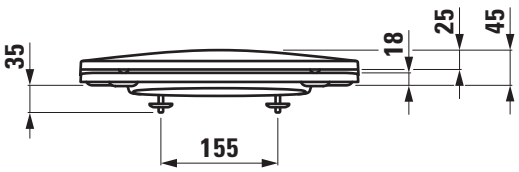

LAUFEN