LAUFEN PRO S

Lavabo double à poser sur meuble

814968 ... 104 1
814968 ... 109 1



DONNÉES TECHNIQUES

Article nº	814968 ... 104 1 814968 ... 109 1
USGBS / ST	exéc. 104 – 212 073 / 2112 219 exéc. 109 – 212 073 / 2112 220
Licence	Qplus
Dimensions	1300 x 465 mm
Dim. intérieures du bac	par lavabo ca. 540 x 295 mm
Convient pour	meuble sous lavabo Laufen Pro S, article nº 483571, 483572
Exécution	par lavabo avec trop-plein 104 – par lavabo 1 trou pour la robinetterie 109 – sans trou pour la robinetterie le lavabo est fixé avec 4 vis
Poids	32,0 kg

DONNÉES TECHNIQUES

Accessoires excl.	cache-siphon article nº 819963 ... 000 1 colonne article nº 819962 ... 000 1 structure chromée article nº 385962 004 000 1
Kit de montage excl.	jeu de fixation à tiges de scellement
Divers	à la place de ... introduire couleur sanitaire meubles correspondants Laufen Pro S

TEXTE POUR SOUMISSION

lavabo double LAUFEN PRO S en céramique sanitaire
pour meuble sous lavabo, dimensions 1300 x 465 mm
par lavabo 1 trop-plein
article nº 814968 ... 104 1, 814968 ... 109 1, couleurs voir nuancier

DESSINS TECHNIQUES / M 1 : 20

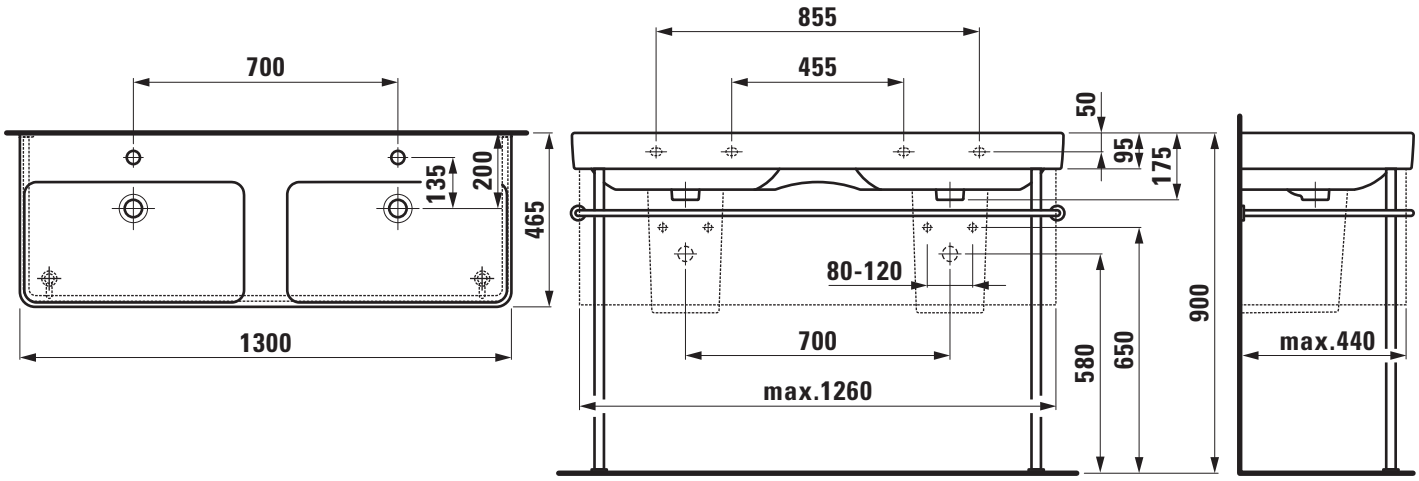

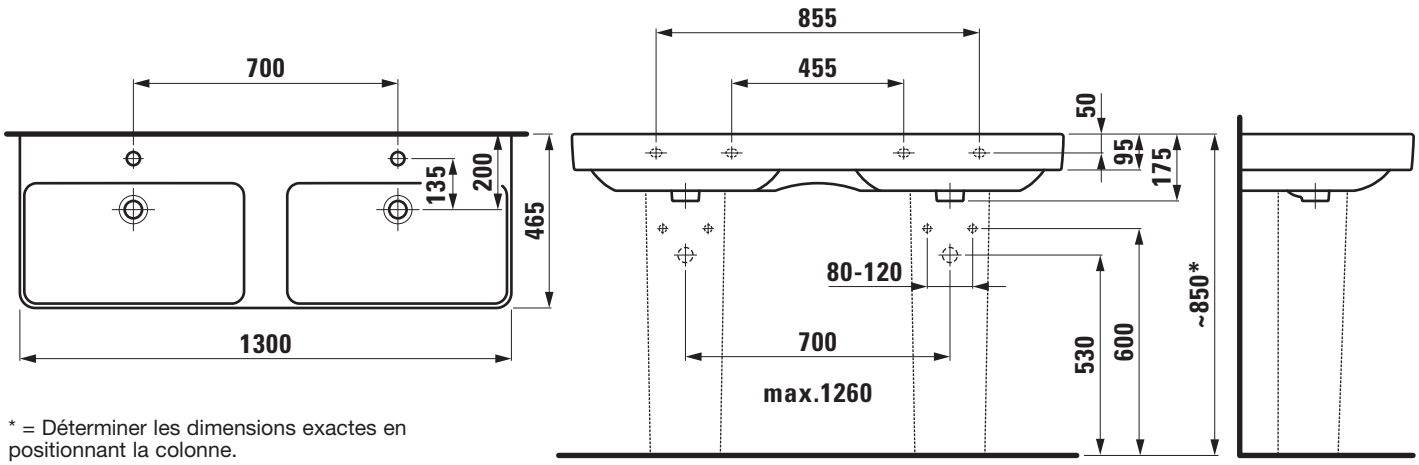

* = Déterminer les dimensions exactes en positionnant la colonne.

LAUFEN