RECEVEURS DE DOUCHE ACIER

PLATINA
215034 000 041 1



DONNÉES TECHNIQUES

Article nº	215034 000 041 1
USGBS / ST	(ouvert) / (ouvert)
Dimensions	1400 x 900 mm
Profondeur	25 mm
Exécution	plate, rectangulaire, acier 3,5 mm avec structure antibruit En combinaison avec le set d'isolation acoustique selon la norme SIA 181.
Poids	41,1 kg
Kit de montage excl.	vidage pour écoulement Ø 90 mm, article nº 295120 000 000 1 cache-écoulement pour vidage, chromé article nº 295124 004 000 1 profil pour receveur article nº 295551 000 000 1 support pour receveur GABAG, article nº 7814091, , Poresta, article nº 17.014.308 ou SCHEDEL, article nº SD90343

TEXTE POUR SOUMISSION

receveur Laufen-PLATINA en acier 3,5 mm
rectangulaire
dimensions 1400 x 900 mm, profondeur 25 mm
exécution plate
avec structure antibruit
en combinaison avec le set d'isolation acoustique selon la norme SIA 181
sans vidage et cache-écoulement
article nº 215034 000 041 1, couleurs voir nuancier

DESSINS TECHNIQUES / M 1 : 20

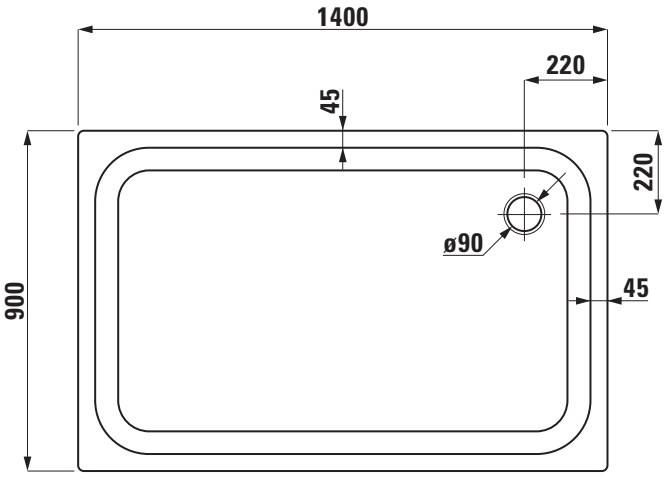

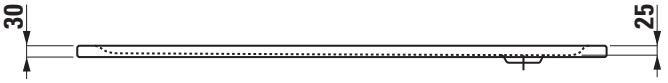

LAUFEN