STAHLDUSCHWANNEN

PLATINA
215030 000 041 1



TECHNISCHE DATEN

Artikel-Nr.	215030 000 041 1
SGVSB / ST	(noch offen) / (noch offen)
Grösse	1000 x 900 mm
Tiefe	25 mm
Ausführung	flach, aus Stahl 3,5 mm, rechteckig mit Schallschutzpads In Kombination mit Schallschutz-Set nach Norm SIA 181.
Gewicht	28,8 kg
Montagezubehör exkl.	Duschwannengarnitur Ø 90 mm, Artikel-Nr. 295120 000 000 1 Ablaufhaube zu Duschwannengarnitur, verchromt, Artikel-Nr. 295124 004 000 1 Wannenprofil, Artikel-Nr. 295551 000 000 1 Wannenträger GABAG, Artikel-Nr. 7810091, 7810092, 7810093 Poresta, Artikel-Nr. 17.014.304 oder SCHEDEL, Artikel-Nr. SD90339

AUSSCHREIBUNGSTEXT

Duschwanne Laufen-PLATINA flache Ausführung aus Stahl 3,5 mm, Rechteck
Grösse 1000 x 900 mm, Tiefe 25 mm
mit Schallschutzpads
in Kombination mit Schallschutz-Set nach Norm SIA 181
ohne Duschwannengarnitur und Ablaufhaube
Artikel-Nr. 215030 000 041 1, Farben siehe Farbtabelle

TECHNISCHE ZEICHNUNGEN / M 1 : 20

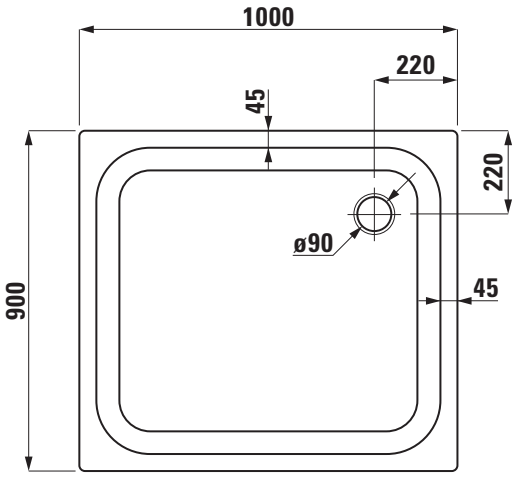

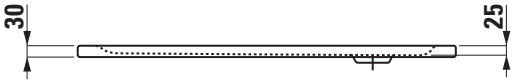

LAUFEN