MODERNA R

Siège et abattant slim
896540 000 000 1



DONNÉES TECHNIQUES

Article n°	896540 000 000 1
USGBS / ST	351 555 / 2111 897
Convient pour	WC au sol article n° 823541, 823542, 824541, 824542
	WC suspendu article n° 820541, 820542, 820543, 820544, 820545, 820549, 821546
Exécution	amovible charnières metal
Poids	2,0 kg
Kit de montage	y compris

TEXTE POUR SOUMISSION

siège et abattant slim Laufen-MODERNA R en plastique
charnières metal
article n° 896540 000 000 1, couleurs voir nuancier

DESSINS TECHNIQUES / M 1 : 10

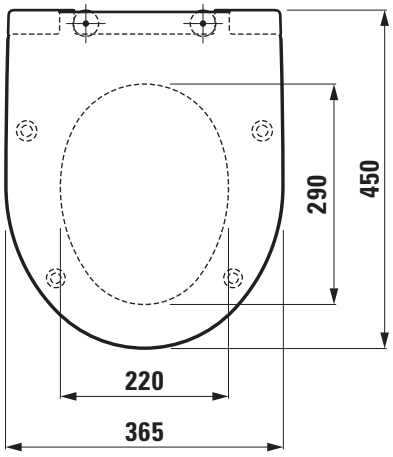

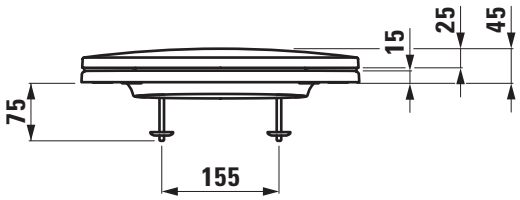

LAUFEN