MODERNA R

WC-Sitz mit Deckel slim und Absenkautomatik
896541 ... 000 1



TECHNISCHE DATEN

Artikel-Nr.	896541 ... 000 1
SGVSB / ST	351 556 / 2111 898
passend zu	Stand-WC Artikel-Nr. 823541, 823542, 824541, 824542 Wand-WC Artikel-Nr. 820541, 820542, 820543, 820544, 820545, 820549, 821546
Ausführung	abnehmbar mit Absenkautomatik Scharniere Metall
Gewicht	2,0 kg
Montagematerial	inklusiv
Sonstiges	für ... Sanitärfarbe einsetzen

AUSSCHREIBUNGSTEXT

WC-Sitz mit Deckel slim Laufen-MODERNA R aus Kunststoff
mit Absenkautomatik, Scharniere aus Metall
Artikel-Nr. 896541 ... 000 1, Farben siehe Farbtabelle

TECHNISCHE ZEICHNUNGEN / M 1 : 10

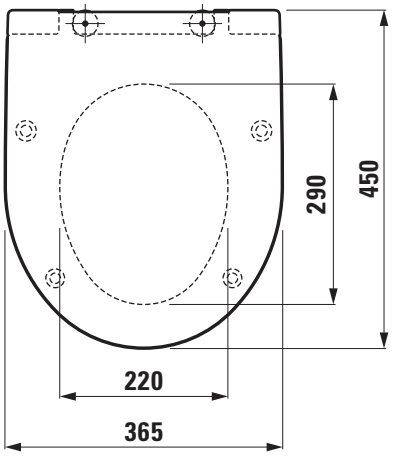

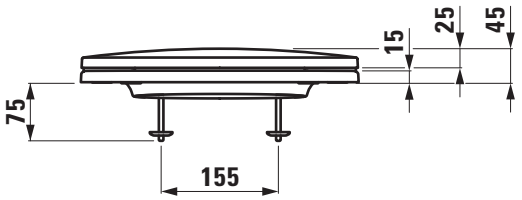

LAUFEN