MODERNA R

Waschtisch unterbaufähig

817541 ... 104 1
817541 ... 109 1
817541 000 111 1
817541 000 112 1



TECHNISCHE DATEN

Artikel-Nr.	817541 ... 104 1 / 817541 ... 109 1 817541 000 111 1 / 817541 000 112 1
SGVSB / ST	Ausf. 104 – 221 107 / 2111 823 Ausf. 109 – 221 107 / 2111 824 Ausf. 111 – 221 122 / (noch offen) Ausf. 112 – 221 122 / (noch offen)
Zulassung	Qplus
Grösse	700 x 465 mm
Beckeninnenmasse	510 x 320 mm
Ausführung	104 – 1 Hahnloch mittig, mit Überlauf 109 – ohne Hahnloch, mit Überlauf 111 – 1 Hahnloch mittig, ohne Überlauf 112 – ohne Hahnloch, ohne Überlauf Waschtisch wird mit 4 Schrauben befestigt
Gewicht	16,7 kg

TECHNISCHE DATEN

Montagematerial exkl.	Steinschrauben-Befestigungs-Set
Sonstiges	für ... Sanitärfarbe einsetzen

AUSSCHREIBUNGSTEXT

Waschtisch Laufen-MODERNA R aus Sanitärkeramik
unterbaufähig
Grösse 700 x 465 mm
Becken rechts, Ablagefläche links
Ausf. 104, 109 mit Überlauf
Ausf. 111, 112 ohne Überlauf
Artikel-Nr. 817541 ... 104 1, 817541 ... 109 1, 817541 000 111 1,
817541 000 112 1, Farben siehe Farbtabelle

TECHNISCHE ZEICHNUNGEN / M 1 : 20

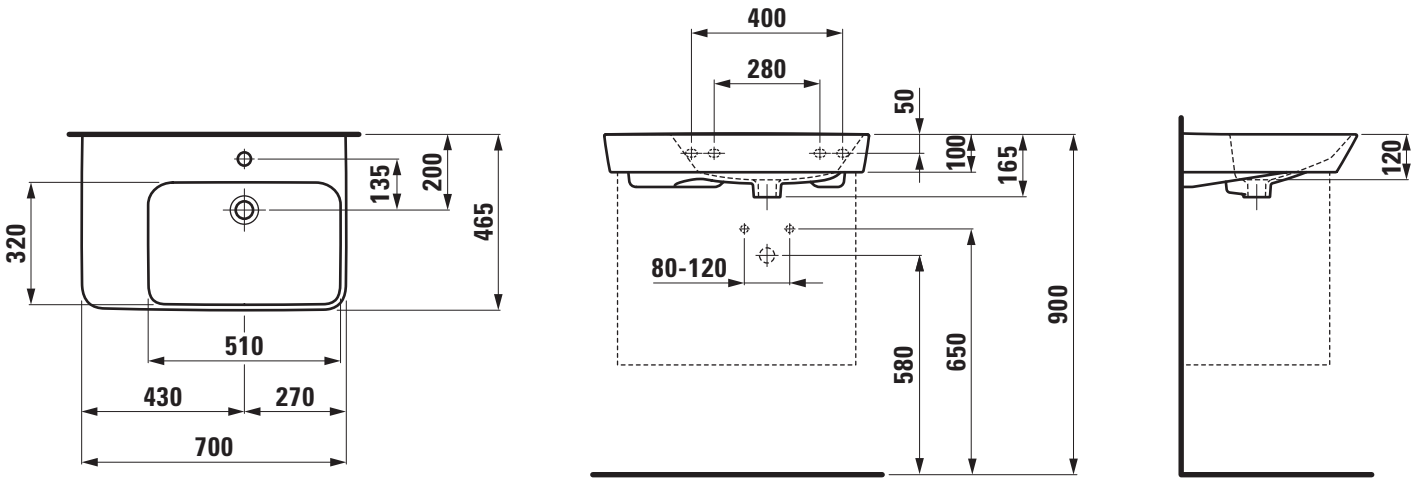

LAUFEN