SANS LIMITE

Tablette Liberty selon la norme SIA 500
MODERNA R
871540 000 000 1



DONNÉES TECHNIQUES

Article nº	871540 000 000 1
USGBS / ST	221 100 / 2111 844
Dimensions	230 x 320 mm
Poids	4,0 kg
Kit de montage incl.	écrou spécial M10 article nº 890970 000 000 1
Kit de montage excl.	jeu de fixation à tiges de scellement M10
Divers	à la place de ... introduire couleur sanitaire

TEXTE POUR SOUMISSION

tablette Liberty selon la norme SIA 500 Laufen-MODERNA R
en céramique sanitaire
dimensions 230 x 320 mm
article nº 871540 000 000 1, couleurs voir nuancier

DESSINS TECHNIQUES / M 1 : 10

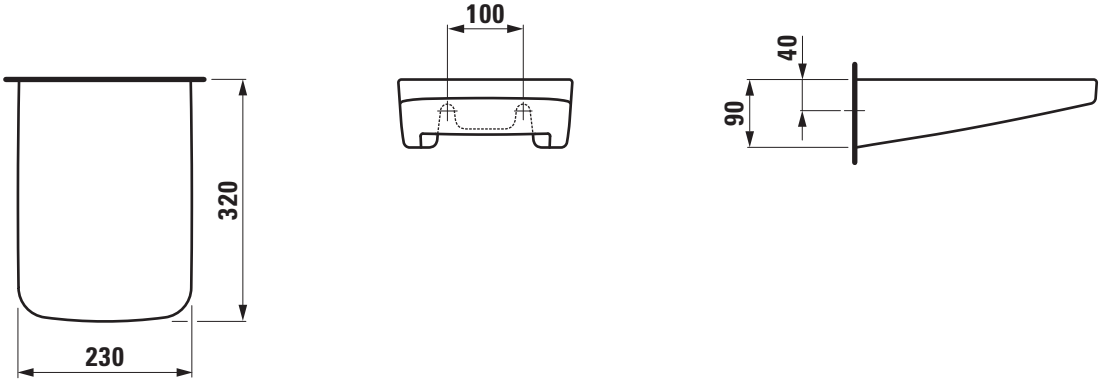

LAUFEN