# BARRIEREFREI

## Ablage Liberty nach SIA 500 Norm
## MODERNA R
## 871540 000 000 1



### TECHNISCHE DATEN

| | |
|---|---|
| Artikel-Nr. | 871540 000 000 1 |
| SGVSB / ST | 221 100 / 2111 844 |
| Grösse | 230 x 320 mm |
| Gewicht | 4,0 kg |
| Montagematerial inkl. | Bundmutter M10, Artikel-Nr. 890970 000 000 1 |
| Montagematerial exkl. | Steinschrauben-Befestigungs-Set M10 |
| Sonstiges | für ... Sanitärfarbe einsetzen |

### AUSSCHREIBUNGSTEXT

Ablage Liberty nach SIA 500 Laufen-MODERNA R aus Sanitärkeramik
Grösse 230 x 320 mm
Artikel-Nr. 871540 000 000 1, Farben siehe Farbtabelle

### TECHNISCHE ZEICHNUNGEN / M 1 : 10

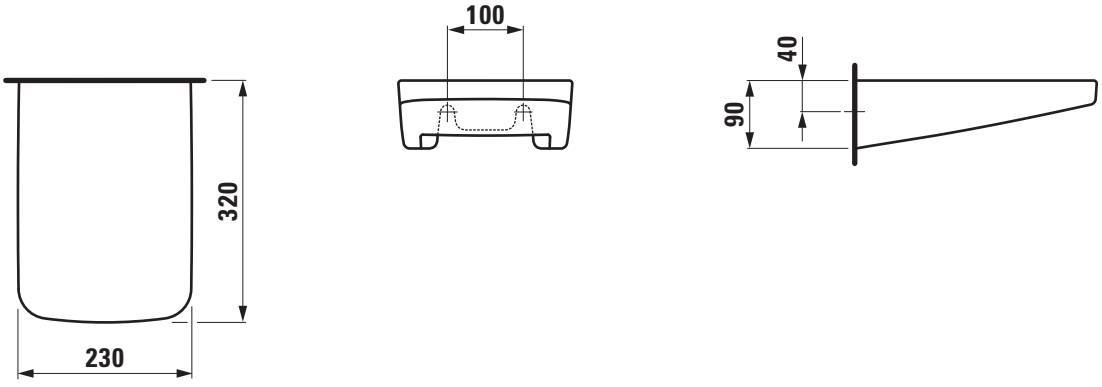




LAUFEN