MODERNA R

Installation de WC au sol rimless
824542 ... 000 1



DONNÉES TECHNIQUES

Article nº	824542 ... 000 1
USGBS / ST	(ouvert) / (ouvert)
Licence	Qplus
Exécution	rimless à chasse directe pour 6 litres
Évacuation	horizontale verticale VARIO 70 à 305 mm
Poids	28,5 kg
Accessoires excl.	réservoir article nº 826540 ... 870 1 siège sans abattant article nº 893547 000 000 1, 896542 000 000 1 siège et abattant article nº 893542 300 000 1, 893543 300 000 1, 896540 000 000 1 siège et abattant avec abaissement automatique article nº 893544 300 000 1, 896541 ... 000 1
Kit de montage incl.	jeu de fixation article nº 891757 000 000 1

TEXTE POUR SOUMISSION

Kit de montage excl.	pour évacuation horizontale raccord d'écoulement se trouvant dans le commerce pour évacuation VARIO 70 à 205 mm le jeu de raccords LAUFEN article nº 890092 000 000 1 pour évacuation VARIO 150 à 305 mm n'utiliser que le jeu de raccords LAUFEN article nº 899099 000 000 1
Divers	à la place de ... introduire couleur sanitaire

TEXTE POUR SOUMISSION

WC à chasse directe rimless Laufen-MODERNA R
en céramique sanitaire
au sol, pour réservoir de chasse attenant, contenance 6 litres
article nº 824542 ... 000 1, couleurs voir nuancier

DESSINS TECHNIQUES / M 1 : 20

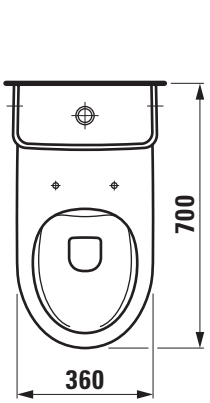

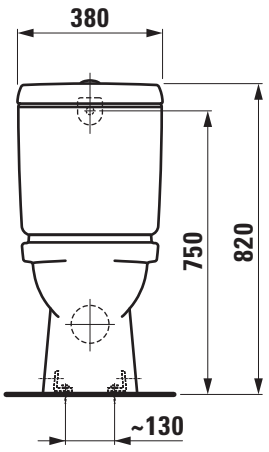

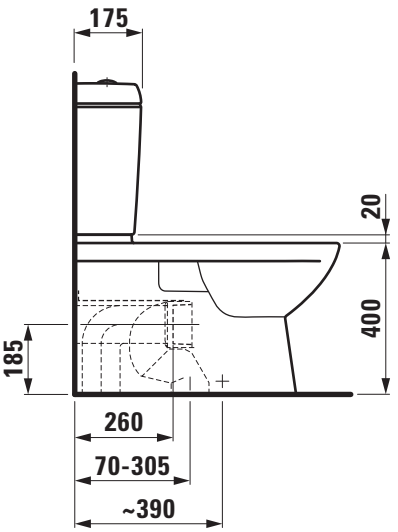

LAUFEN