# MODERNA R

## Installation de WC au sol
## 823541 000 000 1



### DONNÉES TECHNIQUES

| | |
|---|---|
| Article nº | 823541 000 000 1 |
| USGBS / ST | 343 058 / 2111 875 |
| Licence | Qplus |
| Exécution | à chasse directe pour 6 litres |
| Évacuation | verticale / S15 |
| Poids | 26,9 kg |
| Accessoires excl. | réservoir article nº 826540 ... 870 1<br>siège sans abattant article nº 893547 000 000 1, 896542 ... 000 1<br>siège et abattant article nº 893542 300 000 1, 893543 300 000 1, 896540 ... 000 1<br>siège et abattant avec abaissement automatique 893544 ... 000 1, 896541 ... 000 1 |
| Kit de montage excl. | raccord d'évacuation se trouvant dans le commerce<br>vis à tête fraisée avec cheville |

### TEXTE POUR SOUMISSION

WC à chasse directe Laufen-MODERNA R en céramique sanitaire au sol, pour réservoir de chasse attenant, évacuation verticale / S15 contenance 6 litres
article nº 823541 000 000 1, couleurs voir nuancier

### DESSINS TECHNIQUES / M 1 : 20

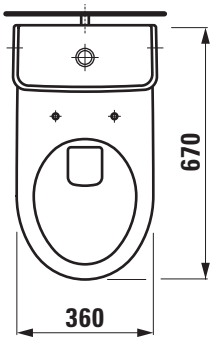


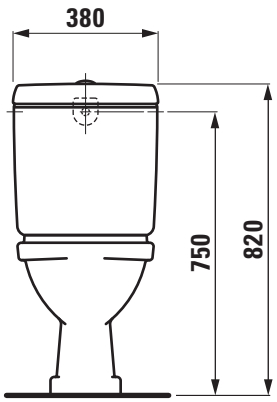


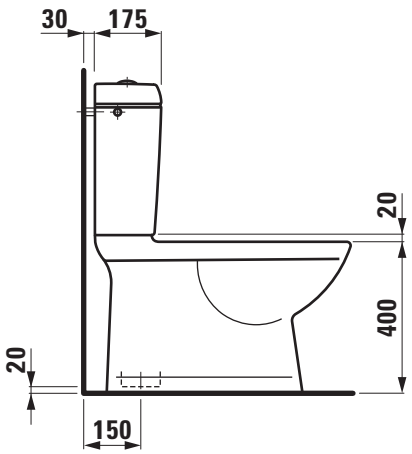




LAUFEN