MODERNA R

Waschtisch unterbaufähig
811543 ... 104 1
811543 ... 109 1



TECHNISCHE DATEN

Artikel-Nr.	811543 ... 104 1 811543 ... 109 1
SGVSB / ST	(noch offen) / (noch offen)
Zulassung	Qplus
Grösse	540 x 435 mm
Beckeninnenmasse	510 x 295 mm
Ausführung	104 – 1 Hahnloch mittig, mit Überlauf 109 – ohne Hahnloch, mit Überlauf
Gewicht	12,0 kg
Zubehör exkl.	Handtuchhalter, verchromt, Artikel-Nr. 381542 004 000 1
Montagematerial exkl.	Steinschrauben-Befestigungs-Set

AUSSCHREIBUNGSTEXT

Waschtisch Laufen-MODERNA R aus Sanitärkeramik
unterbaufähig
Grösse 540 x 435 mm
mit Überlauf
Artikel-Nr. 811543 ... 104 1, 811543 ... 109 1, Farben siehe Farbtabelle

TECHNISCHE ZEICHNUNGEN / M 1 : 20

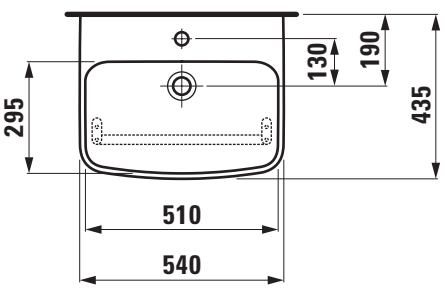

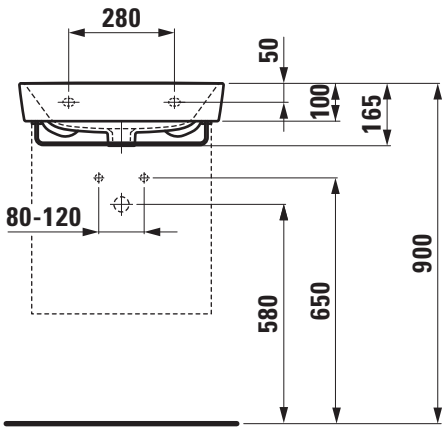

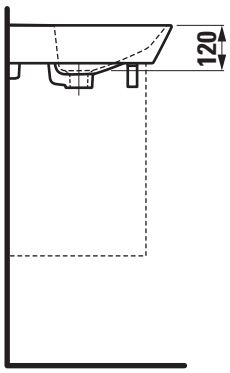

LAUFEN