MODERNA R

Handwaschbecken unterbaufähig
815543 ... 104 1
815543 ... 109 1



TECHNISCHE DATEN

Artikel-Nr.	815543 ... 104 1 815543 ... 109 1
SGVSB / ST	(noch offen) / (noch offen)
Zulassung	Qplus
Grösse	480 x 360 mm
Beckeninnenmasse	445 x 220 mm
Ausführung	104 – 1 Hahnloch mittig, mit Überlauf 109 – ohne Hahnloch, mit Überlauf
Gewicht	9,0 kg
Montagematerial exkl.	Steinschrauben-Befestigungs-Set

AUSSCHREIBUNGSTEXT

Handwaschbecken Laufen-MODERNA R aus Sanitärkeramik
unterbaufähig
Grösse 480 x 360 mm
mit Überlauf
Artikel-Nr. 815543 ... 104 1, 815543 ... 109 1, Farben siehe Farbtabelle

TECHNISCHE ZEICHNUNGEN / M 1 : 20

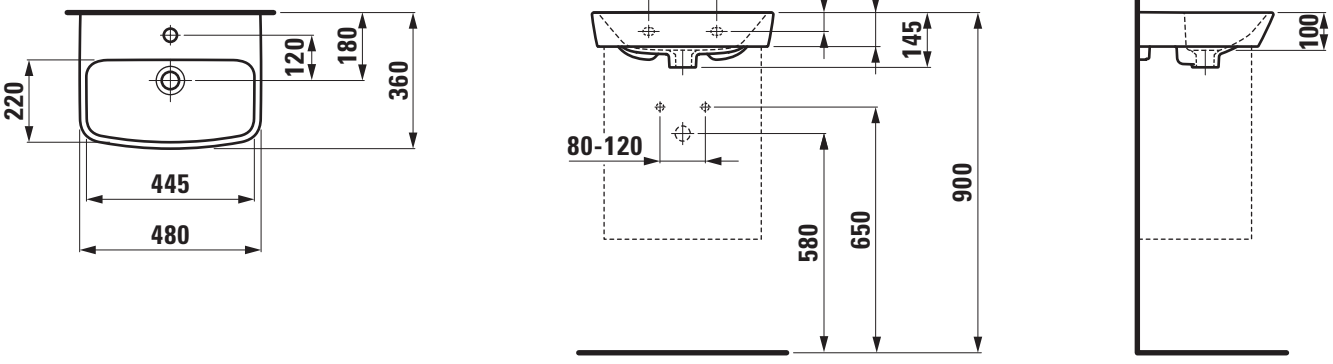

LAUFEN