bodenschatz

Tergifinestra, BA40VC401

Serie	Assortimento universale
Tipo	Assortimento universale
Materiale	cromato
lunghezza cm	24.2
Richner-Nr.	01729502
Sanitas-Troesch N.	8352 220.501.000
Team N.	568011.501.000

Descrizione del prodotto

BODENSCHATZ Tergifinestra 24.2 cm, chromato, gomma di ricambio nera

Immagine del prodotto



Disegno tecnico

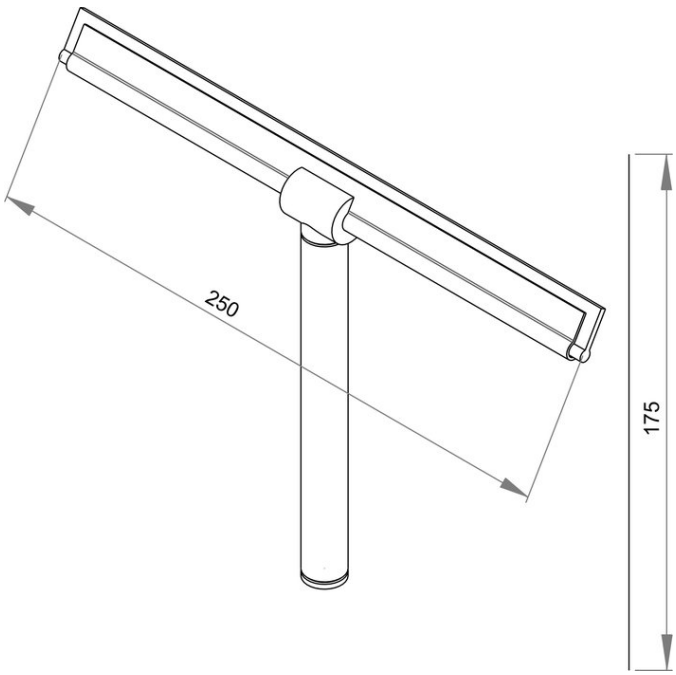

Istruzioni per la cura

Vedi sotto bodenschatz.ch/it-ch/service/pulizia-cura/

Ricambi e accessori

BA40VC408	Supp. universale da doccia per tergifinestra

BA40VC409	Supporto murale per tergifinestra
BA40VC410	Supporto murale per tergifinestra
BA40XX064	Gomma per i tergifinestra