bodenschatz

Corbeille de douche, BA21VC234

Série	Chic 22
Type	Porte-savon à barrettes
Matière	chromé
longueur cm	26.1
Couleur	Tritan
Sanitas-Troesch No.	4134 521.501.000
Team No.	511261.501.000

Description du produit

CHIC22 Corbeille de douchejatte en matière synthétique opaque Dimensions 26.1 x 12.6 x 7.4 cm Montage Adesio pour collage ou perçage incl. matériel de fixation (sans colle) Qté d'adhésif de remplissage: 2.25 ml SikaFast

Image du produit



Dessins techniques

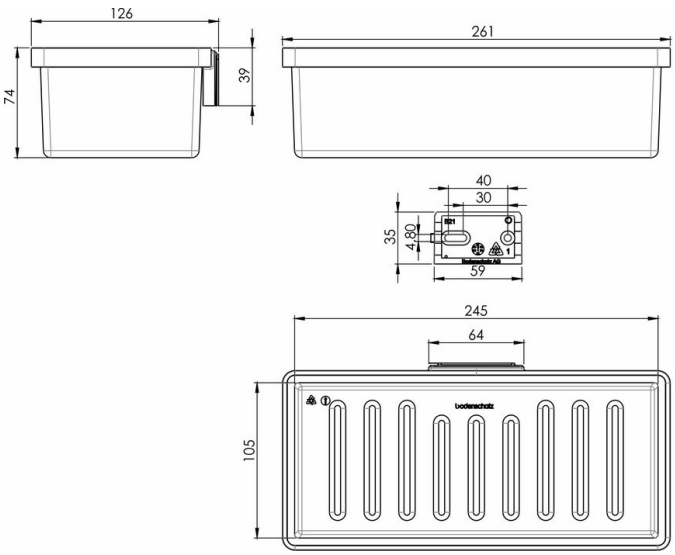

Instructions de soins

Consulter notre site Internet bodenschatz.ch/fr-ch/service/conseils-generaux-de-nettoyage/

Pièces détachées et accessoires

BA14XX896	Jatte en matière synthétique
BA21XX821	Support murale pour collage/perçage CHIC22
BA40IN905	Set pour fixation vis tête bombée pour perçage
BA40VC401	Essuie-vitre pratique
BA40VC405	Essuie-vitre pratique avec caoutchouc
BA40VC408	Support universal pour essui-vitre
BA40VC409	Support mural pour essuie-vitres
BA40VC900	Set adhésif Glissières de douche SimiGliss
BA40VC907	Support de douche
BA40VC908	Support de douche carré
BA40XX600	Starter Kit cartouche adhésif à 50ml
BA40XX610	Valise adhésif cartouche adhésif à 50ml
BA40XX612	Working Kit avec cartouche adhésif à 50ml
BA40XX618	Pistolet cartouche 50 ml
BA40XX620	Valise adhésif cartouche adhésif à 250ml
BA40XX622	Working Kit cartouche à 250ml
BA40XX628	Pistolet cartouche 250 ml
BA40XX630	Adhésif SikaFast double seringue 10 ml
BA40XX632	Wokring Kit Mini double seringue adhésif 10 ml