bodenschatz

Duschkorb mit Kunststoffkorb, BA21VC234

Serie	Chic 22
Typ	Duschkörbe
Material	verchromt
Länge cm	26.1
Farbe	Tritan
Sanitas-Troesch Nr.	4134 521.501.000
Team Nr.	511261.501.000

Produktbeschreibung

CHIC22 Duschkorb Kunststoffkorb matt Dimensionen 26.1 x 12.6 x 7.4 cm Montage Adesio zum Kleben oder Bohren inkl. Befestigungsmaterial (ohne Klebstoff) Füllmenge Klebstoff: 2.25 ml SikaFast

Produktabbildung



Masszeichnung

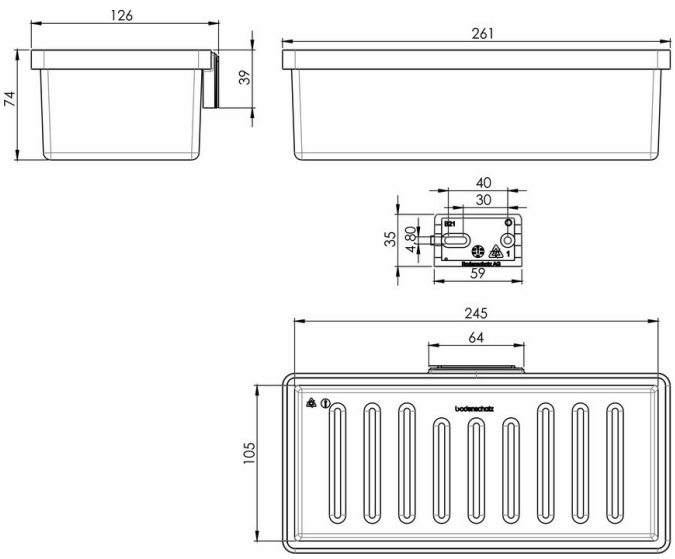

Pflegehinweise

Finden Sie unter bodenschatz.ch/de-ch/service/reinigung-pflege/

Ersatzteile & Zubehör

BA14XX896	Kunststoffkorb
BA21XX821	Wandflansch zum Kleben/Bohren CHIC22

BA40IN905	Montage-Set LK-Schrauben zum Bohren
BA40VC401	Komfortwischer
BA40VC405	Komfortwischer mit Gummilippe
BA40VC408	Halter universal zu Komfortwischer
BA40VC409	Wandhalter universal zu Komfortwischer
BA40VC900	Klebeset Duschengleitstange SimiGliss
BA40VC907	Brausenhalter rund
BA40VC908	Brausenhalter eckig
BA40XX600	Starter Kit mit Klebstoffkartusche 50 ml
BA40XX610	Klebekoffer mit Klebstoffkartusche 50 ml
BA40XX612	Working Kit mit SikaFast Kartusche 50 ml
BA40XX618	Handpistole Kartusche 50 ml
BA40XX620	Klebekoffer mit Klebstoffkartusche 250 ml
BA40XX622	Working Kit mit Klebstoffkartusche 250 ml
BA40XX628	Handpistole Kartusche 250 ml
BA40XX630	Klebstoff SikaFast Dualspritze 10 ml
BA40XX632	Working Kit Mini mit Klebstoff Dualspritze 10 ml